59914461 HANSA - Aérateur, M24x1 Arrêté

EAN: 4057304005602
static.hansa.com/59914461

- Pièces détachées
- CASCADE®

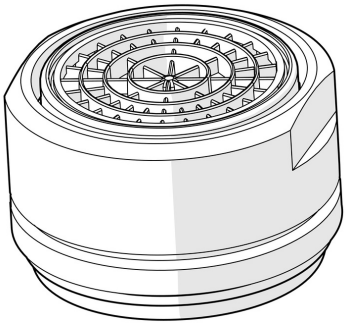

Caractéristiques techniques

Caractéristiques techniques

Taille de raccord	**M24x1**