59914418 HANSAVAROX PRO - Unité fonctionnelle, 3.5

EAN: 4057304004483
static.hansa.com/59914418

- Pièces détachées
- Cartouche céramique de ø 35 mm pour contrôle de température et de débit

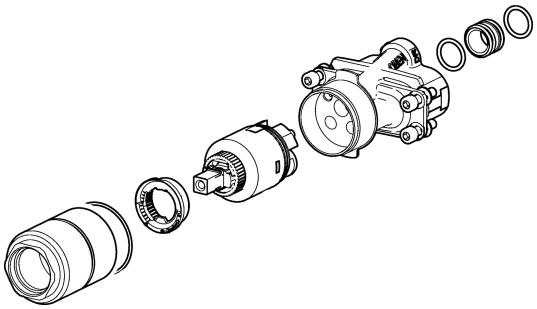

Caractéristiques techniques