59914368 HANSA - Rallonge pour mitigeur encastrés

EAN: 4057304002007
static.hansa.com/59914368

- Pièces détachées

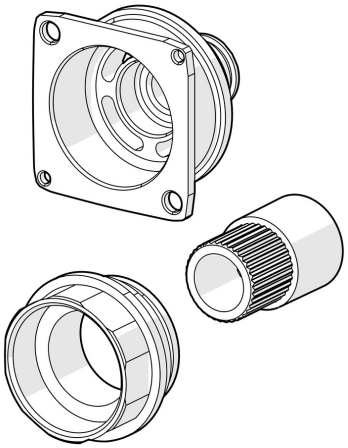

Caractéristiques techniques