59914225 HANSA - Luftsprudler, M18x1

EAN: 4057304000089
static.hansa.com/59914225

- Ersatzteile
- CASCADE® Strahlregler, PCA® konstante Durchflussleistung unabhängig vom Fließdruck
- Außengewinde

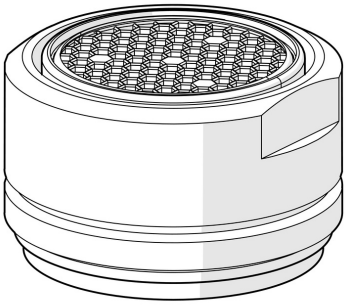

Technische Daten

Durchflusseigenschaften

Durchfluss bei 3 bar (mit Durchflussregler)	**5.0 l/min**

Technische Eigenschaften
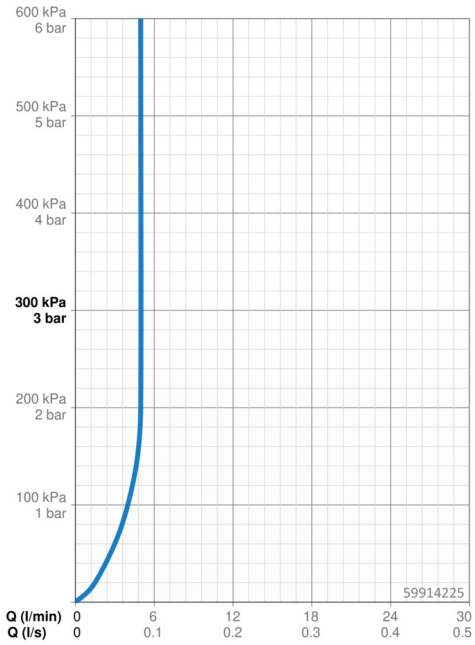
Anschlussgröße	**M18x1**
Werkstoff	**Messing/Verbundwerkstoff**