59914194 HANSA - Aérateur, M24x1 HC Arrêté

EAN: 4015474279735
static.hansa.com/59914194

- Pièces détachées
- CASCADE®

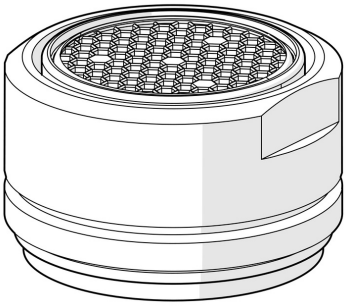

Caractéristiques techniques

Caractéristiques techniques

Taille de raccord	**M24x1**