59913592 HANSA - Rallonge pour mitigeur encastrés, 20 mm

EAN: 4015474252080
static.hansa.com/59913592

Set d'extension 20 mm pour mitigeur thermostatique HANSAMATRIX avec inverseur 2 voies et réglage de débit

- Equipement auxiliaire

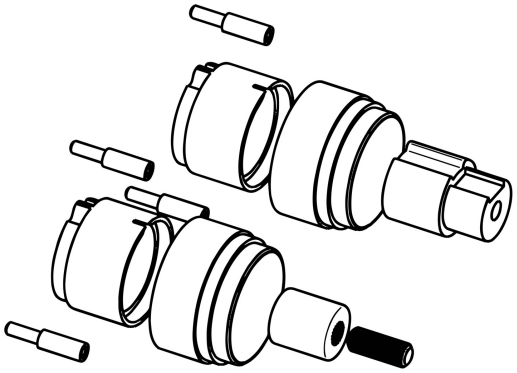

Caractéristiques techniques