59913592 HANSA - Verlängerungssatz, 20 mm

EAN: 4015474252080
static.hansa.com/59913592

Verlängerungssatz 20 mm für Thermostat-Batterie mit 2-Wege-Umstellung / mit Absperrung HANSAMATRIX

- Zubehör

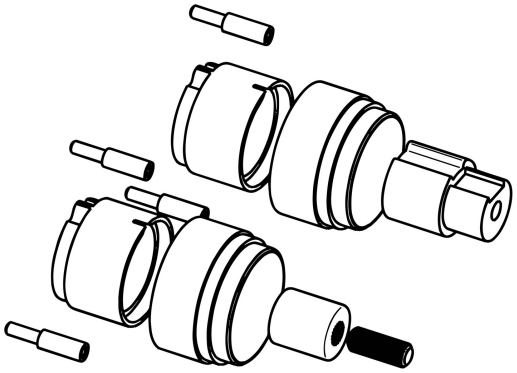

Technische Daten