59913591 HANSA - Rallonge pour mitigeur encastrés, 20 mm

EAN: 4015474252066
static.hansa.com/59913591

Set d'extension 20 mm pour mitigeur monocommande 3.5 HANSAMATRIX avec inverseur 2 voies

- Equipement auxiliaire

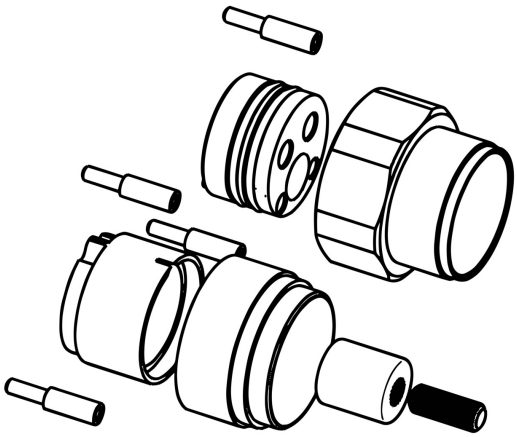

Caractéristiques techniques