59912331 HANSA - Cartouche thermostatique, DN20, G3/4

EAN: 4015474068285
static.hansa.com/59912331

Cartouche thermostatique sans réglage de débit, DN20, compatible avec HANSAVARIO 0805, à partir de 2003

- Pièces détachées
- Cartouche thermostatique, Filtre(s) à impuretés

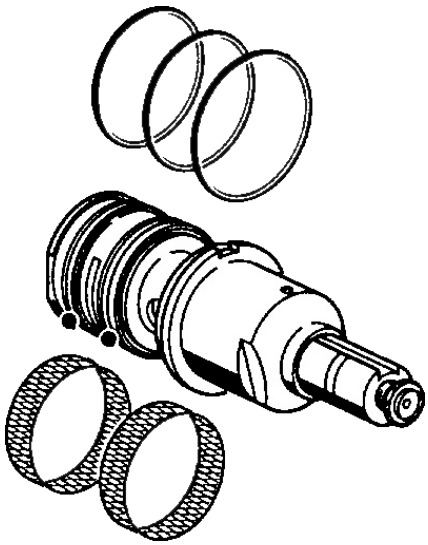

Caractéristiques techniques

Caractéristiques techniques

Taille DN (diamètre nominal)	**DN20**
Taille de raccord	**G3/4**
Matériau	**brass**

Règlementations

Norme EN	**EN 1111**