59904601 HANSA - Cartouche, 4.8 eco

EAN: 4015474165632
static.hansa.com/59904601

Cartouche HANSAECO 4.8 avec butée de résistance à environ 50% du débit d'eau, disques céramiques avec puits de graisse intégrés, protection anti-brûlures (excepté modèles 0914, 0912, 0123, 0148) et limiteur de débit

- Pièces détachées
- Monocommande
- Limiteur de température et de débit
- Eco cartouche céramique de ø 48 mm pour contrôle de température et de débit

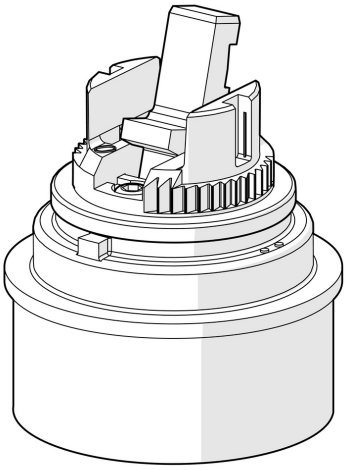

Caractéristiques techniques