58659105 HANSASTAR - Kit de finition douche encastré

EAN: 4015474003934
static.hansa.com/58659105

- Solutions de douche
- Kit de finition
- Montage mural encastré
- Chrome
- Poignée de régulation de la température

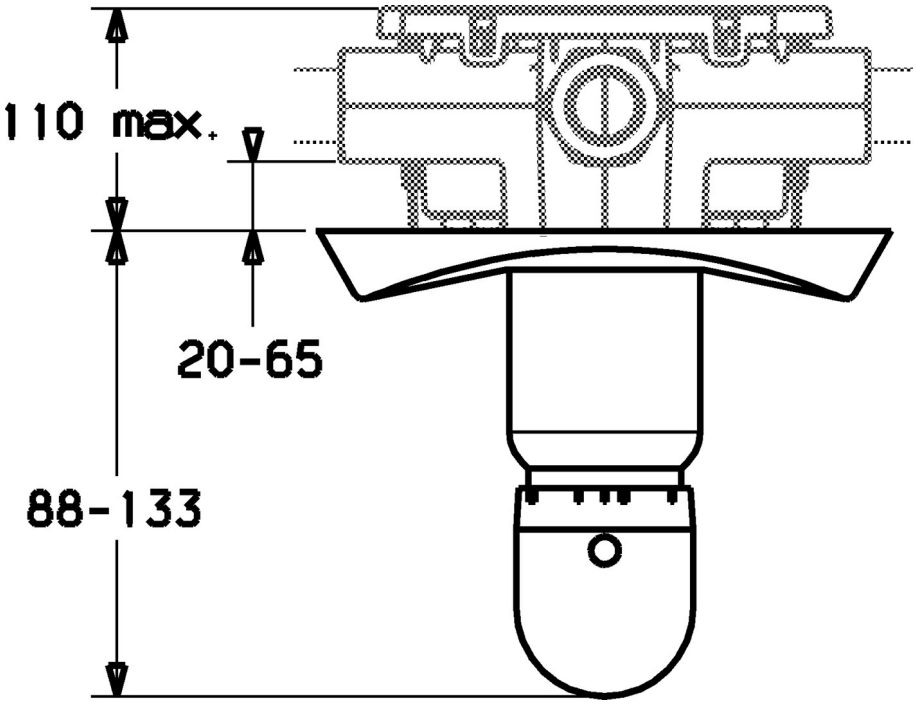

Caractéristiques techniques

Caractéristiques techniques

Alimentation en eau chaude	**max. +80°C**
Pression de service	**0.5-10 bar**

Pièces de rechange

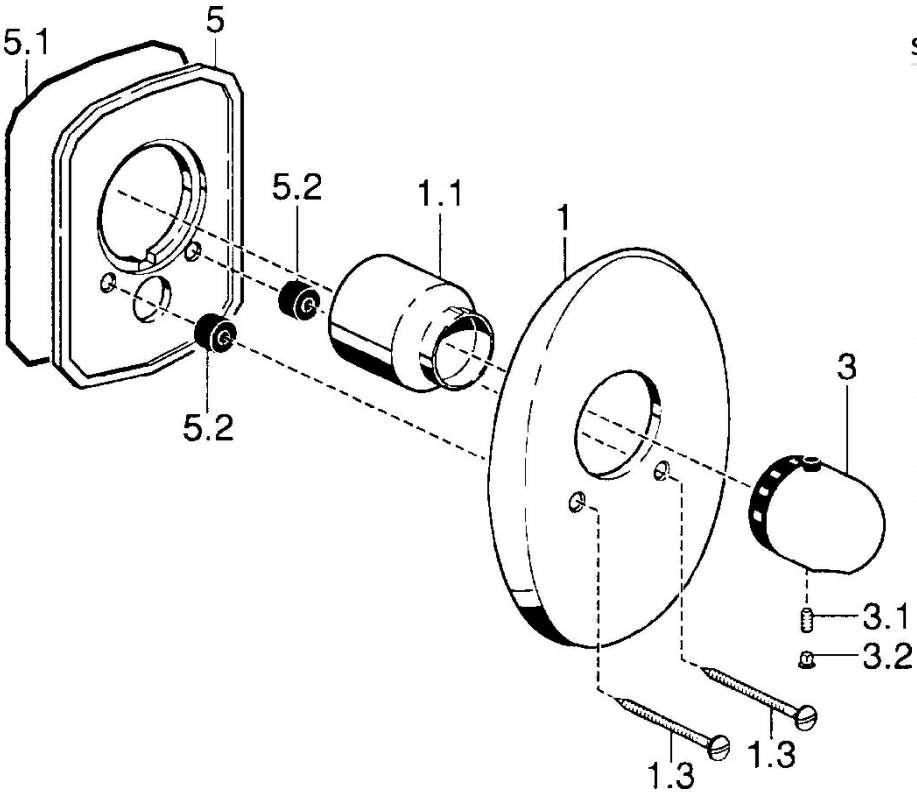

SP58659105

	Nom	Code
1	Rosaces Arrêté	59911913
1.1	Chape	59911564
1.1	Chape Or Arrêté	59911569
1.1	Chape Chrome/Satin Arrêté	59911565
1.3	Vis, M5x65	59904847
1.3	Vis, M5x65 Or Arrêté	59904849
3	Croisillon réglage de température Chrome/Satin Arrêté	59910305
3	Croisillon réglage de température, (-38°)	59911280
3	Croisillon réglage de température	59910304
3.1	Vis, M6x9.5	59901609
3.2	Butée de réglage	59911840
5	Fixing plate Arrêté	59911915
N.I.	Rallonge pour mitigeur encastrés, 35 mm	59911438