5864217184 HANSAEMOTION - Robinetterie bain-douche

EAN: 4057304008726
static.hansa.com/5864217184

- Baignoire et douche
- Thermostatique
- Montage mural
- Chrome/Gris
- Bec fixe
- CASCADE®
- Poignée de régulation de la température, Poignée de régulation du débit
- Inverseur à tourner, Inverseur intégré dans la cartouche de débit
- Sécurité anti-brûlures à 38°C, THERMO COOL : plus de sécurité avec un échauffement minimum du corps de robinetterie
- Cartouche thermostatique
- Raccords excentriques à rotule
- Verre de sécurité
- Système anti-refoulement intégré pour une utilisation domestique (conforme à la norme DIN EN 1717)

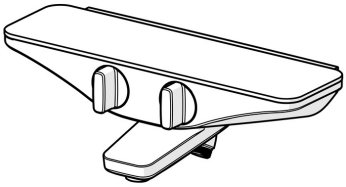

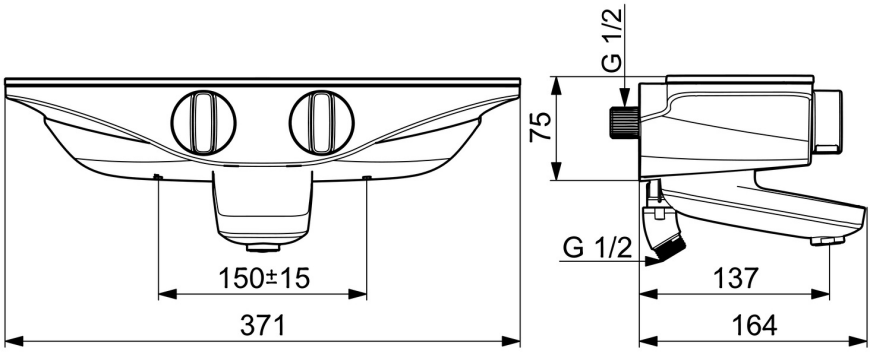

Caractéristiques techniques

Caractéristiques de débit

Débit à 3 bar	**16.8 / 13.8 l/min**
Perte de charge avec débit (0,2 l/s)	**2.3 bar**

Caractéristiques techniques

Taille DN (diamètre nominal)	**DN15**
Alimentation en eau chaude	**max. +80°C**
Pression de service	**1-10 bar**
Taille de raccord	**G1/2**
Largeur d'installation	**CC150± 15 mm**
Saillie	**137 mm**
Dispositif de protection (EN1717)	**EB**
Matériau	**brass**

Règlementations

Norme EN	**EN 1111**
Classe acoustique	**I (ISO 3822) Oras lab.**

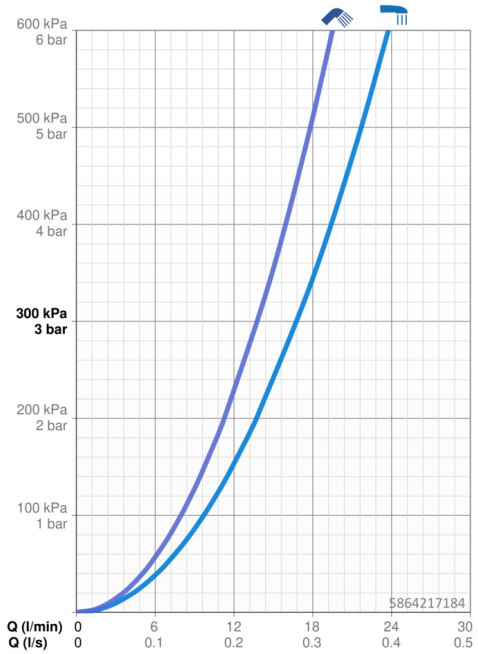

Pièces de rechange

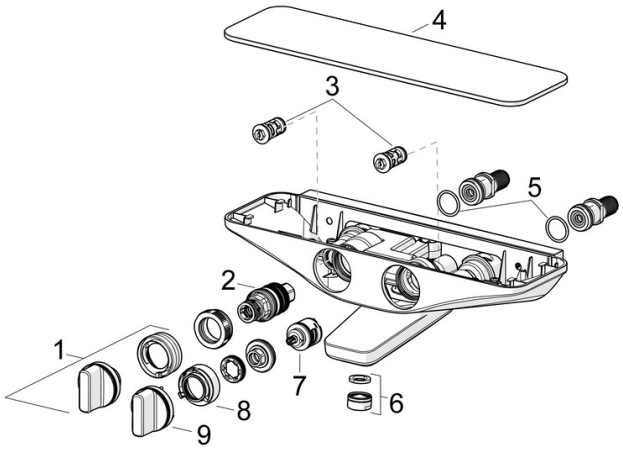

SP5864217184

	Nom	Code
01	Croisillon réglage de température	59914596
02	Cartouche thermostatique, 3.4	59914114
03	Clapet anti-retour + filtre, (9/2018-)	59914727
03	Clapet anti-retour + filtre	59913696
04	Rosaces Gris Arrêté	59914600
05	Joint, 25.07x2.62	59911479
06	Aérateur, M24x1 D	59911829
07	Inverseur	59914183
08	Limiteur de debit Arrêté	59914635
09	Croisillon d'ouverture	59914599
N.I	Adaptateur	03990100
N.I.	Connecteur, G1/2	59911491