5863017284 HANSAEMOTION Wellfit - Mitigeur de douche, 6 V, Bluetooth

EAN: 4057304008740
static.hansa.com/5863017284

- Solutions de douche
- Thermostatique, Bluetooth®, Alimentation par pile
- Montage mural
- Chrome/Gris
- Poignée de régulation de la température, Poignée de régulation du débit
- Sécurité anti-brûlures à 38°C, THERMO COOL : plus de sécurité avec un échauffement minimum du corps de robinetterie
- Cartouche thermostatique
- Électrovanne, Voyants de fonctionnement lumineux, Indicateur de batterie faible
- Raccords excentriques à rotule
- Verre de sécurité, Paramètres du logiciel réglables via l'application Bluetooth
- Système anti-refoulement intégré pour une utilisation domestique (conforme à la norme DIN EN 1717)

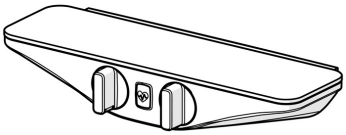

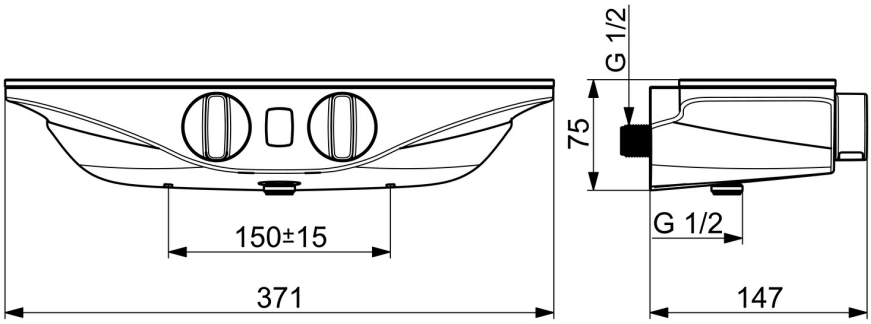

Caractéristiques techniques

Caractéristiques de débit

Débit à 3 bar	**12.0 l/min**
Perte de charge avec débit (0,2 l/s)	**3 bar**

Caractéristiques techniques

Taille DN (diamètre nominal)	**DN15**
Alimentation en eau chaude	**max. +70°C**
Pression de service	**1-10 bar**
Taille de raccord	**G1/2**
Largeur d'installation	**CC150± 15 mm**
Dispositif de protection (EN1717)	**EB**
Matériau	**brass**

Caractéristiques électroniques

Pile	**AA 1.5 V Lithium x 4**
Bluetooth version	**4.x (D034445)**

Règlementations

Directive EU	**CE Radio Equipment Directive 2014/53/EU , Low Voltage Directive 2014/35/EU , EMC Directive 2014/30/EU , RoHS Directive 2011/65/EU**
Norme EN	**EN 1111 , EN 15091, ETSI EN 301 489-1 V1.9.2 , ETSI EN 300 328 v2.2.2 , EN 61000-6-1:2007 , EN 61000-6-3:2007+A1:2011+AC:2012 , EN 60335-1:2012+A11+A13+A1+A14+A2+A15:2021, Part 19.11.4**
Classe acoustique	**I (ISO 3822) Oras lab.**
Indice de protection	**IP 55**

Certificats et normes

UN38.3	**UN38-3 Energizer L91**

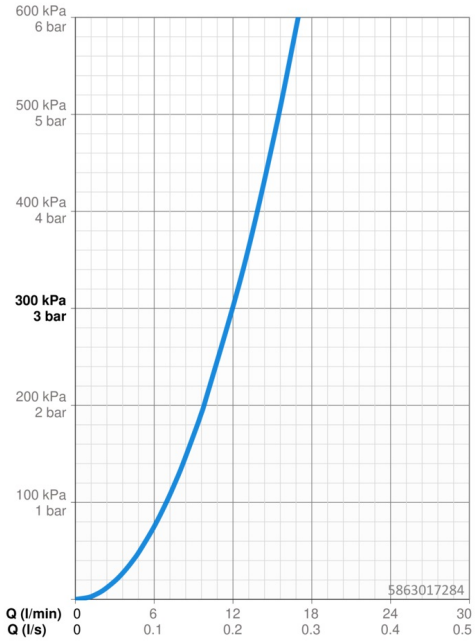

Pièces de rechange

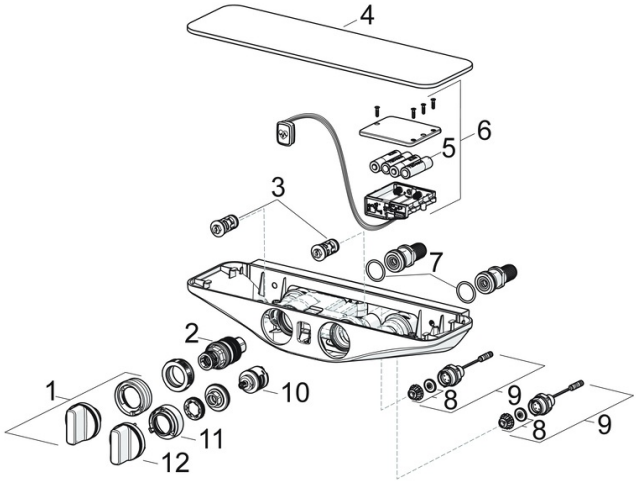

SP5863017284

	Nom	Code
01	Croisillon réglage de température	59914596
02	Cartouche thermostatique, 3.4	59914114
03	Clapet anti-retour + filtre	59913696
03	Clapet anti-retour + filtre, (9/2018-)	59914727
04	Rosaces Gris	59914597
05	Piles, 1.5 V AA Lithium	59914136
06	Unité de contrôle, 6 V /Wellfit/Bluetooth	59914630
07	Joint, 25.07x2.62	59911479
08	Membrane pour électro-vanne	1006500V
08	Membrane Arrêté	59914090
09	Électrovanne, 6 V	59914091
10	Inverseur	59914183
11	Limiteur de debit Arrêté	59914632
12	Croisillon d'ouverture	59914599
N.I.	Adaptateur	03990100
N.I.	Connecteur, G1/2	59911491

© 2024 Hansa Armaturen GmbH - www.hansa.com - 16.04.2024