5816217133 HANSAMICRA ECO - Robinetterie bain-douche

EAN: 4057304015731
static.hansa.com/5816217133

- Baignoire et douche
- Thermostatique
- Montage mural
- Mat noir
- Bec fixe
- CASCADE®
- Poignée de régulation de la température, Poignée de régulation du débit, Levier pour réaliser des économies d'eau, Levier de sécurité pour la température de l'eau
- Inverseur à tourner, Inverseur intégré dans la cartouche de débit
- Contrôle du débit Eco flow
- THERMO COOL : plus de sécurité avec un échauffement minimum du corps de robinetterie, Sécurité anti-brûlures à 38°C
- Cartouche thermostatique, Filtre(s) à impuretés, Cartouche céramique de débit
- Raccords excentriques
- Corps en laiton DZR
- Protection anti-refoulement intégré pour un usage domestique (selon la norme DIN EN 1717)

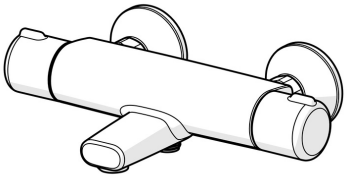

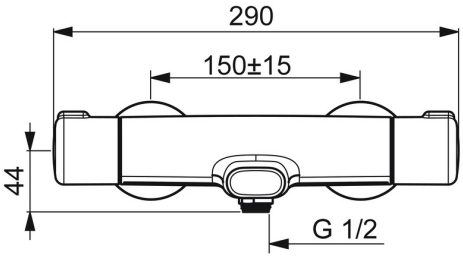

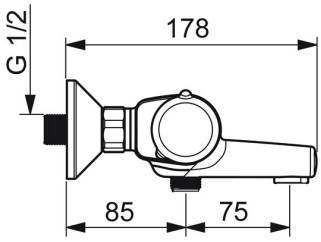

© 2024 Hansa Armaturen GmbH - www.hansa.com - 01.05.2024

Caractéristiques techniques

Caractéristiques de débit

Eco-débit à 3 bar	**9.6 l/min**
Débit à 3 bar	**20.4 / 19.2 l/min**

Caractéristiques techniques

Taille DN (diamètre nominal)	**DN15**
Alimentation en eau chaude	**max. +80°C**
Pression de service	**1-10 bar**
Taille de raccord	**G1/2**
Largeur d'installation	**cc150 ± 15 mm**
Saillie	**159 mm**
Dispositif de protection (EN1717)	**EB**
Matériau	**Brass/Plastic**

Règlementations

Norme EN	**EN 1111**
Classe acoustique	**II (ISO 3822)**

Certificats et normes

ABP	**PA-IX 10129/IIOB**
EPD	**S-P-06397**

Durabilité

EPD module A1 (kg CO2 eq.)	**8,82**
EPD module A2 (kg CO2 eq.)	**0,41**
EPD module A3 (kg CO2 eq.)	**1,02**
EPD module A1-A3 (kg CO2 eq.)	**10,24**
EPD module A4 (kg CO2 eq.)	**0,37**
EPD module B7 (kg CO2 eq.)	**1688,00**
EPD module C2 (kg CO2 eq.)	**0,02**
EPD module C3 (kg CO2 eq.)	**0,02**
EPD module C4 (kg CO2 eq.)	**0,73**
EPD module D (kg CO2 eq.)	**-6,50**

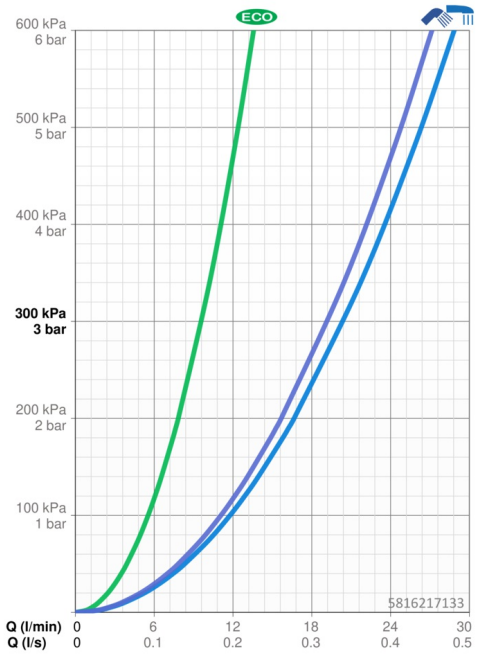

Pièces de rechange

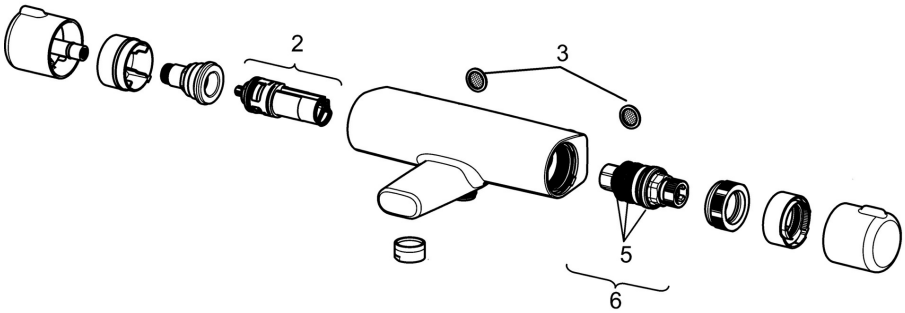

SP5816217133

	Nom	Code
2	Inverseur cartouche	59914116
3	Joint filtre, G3/4	59911076
5	Joint torique	59914113
6	Cartouche thermostatique, 3.4	59914114