5816217133 HANSAMICRA ECO - Wannenfüll- und Brausebatterie

EAN: 4057304015731
static.hansa.com/5816217133

- Wanne & Dusche
- Thermostat
- Wandmontage
- Matt-Schwarz
- Feststehender Auslauf
- CASCADE® Strahlregler
- Temperatureinstellgriff, Durchflusseinstellgriff, Eco-Funktion für die Wassermenge, Sicherheitshebel
- Drehumsteller, druckunabhängig, Integrierter Umsteller mit Absperrung
- Eco-Durchfluss
- THERMO COOL: Mehr Sicherheit durch minimales Erwärmen des Armaturengehäuses, Sicherheitssperre gegen Verbrühen bei 38°C
- Thermostatkartusche zur Temperaturreglung, Schmutzfilter, Oberteil mit keramischen Dichtscheiben zur Wassermengeneinstellung für einen Abgang
- S-Anschlüsse
- Armaturenkörper aus entzinkungsbeständigem Messing (DZR)
- Eigensicher gegen Rückfließen im häuslichen Gebrauch (nach DIN EN 1717)

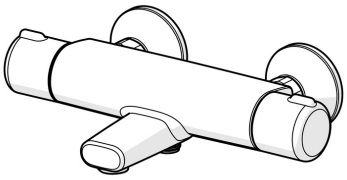

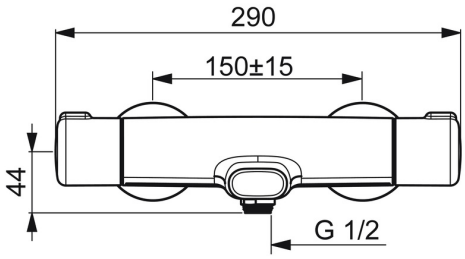

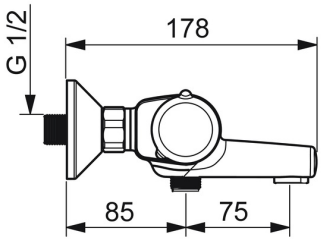

© 2024 Hansa Armaturen GmbH - www.hansa.com - 25.04.2024

Technische Daten

Durchflusseigenschaften

Spar-Durchfluss bei 3 bar	**9.6 l/min**
Durchfluss bei 3 bar	**20.4 / 19.2 l/min**

Technische Eigenschaften

DN-Größe (Nennmaß)	**DN15**
Warmwasserversorgung	**max. +80°C**
Arbeitsdruck	**1-10 bar**
Anschlussgröße	**G1/2**
Installationsabstand	**cc150 ± 15 mm**
Ausladung	**159 mm**
Sicherungseinrichtung (EN1717)	**EB**
Werkstoff	**Messing/Verbundwerkstoff**

Vorschriften

EN Standard	**EN 1111**
Geräuschklasse	**II (ISO 3822)**

Zulassungen und Deklarationen

ABP	**PA-IX 10129/IIOB**
EPD	**S-P-06397**

Nachhaltigkeit

EPD module A1 (kg CO2 eq.)	**8,82**
EPD module A2 (kg CO2 eq.)	**0,41**
EPD module A3 (kg CO2 eq.)	**1,02**
EPD module A1-A3 (kg CO2 eq.)	**10,24**
EPD module A4 (kg CO2 eq.)	**0,37**
EPD module B7 (kg CO2 eq.)	**1688,00**
EPD module C2 (kg CO2 eq.)	**0,02**
EPD module C3 (kg CO2 eq.)	**0,02**
EPD module C4 (kg CO2 eq.)	**0,73**
EPD module D (kg CO2 eq.)	**-6,50**

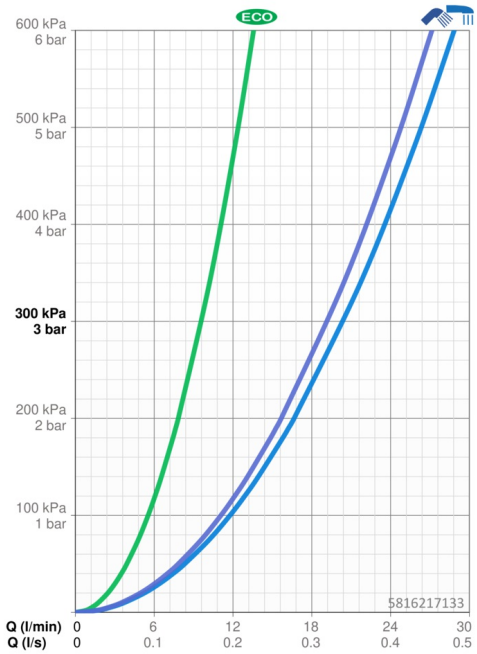

Ersatzteile

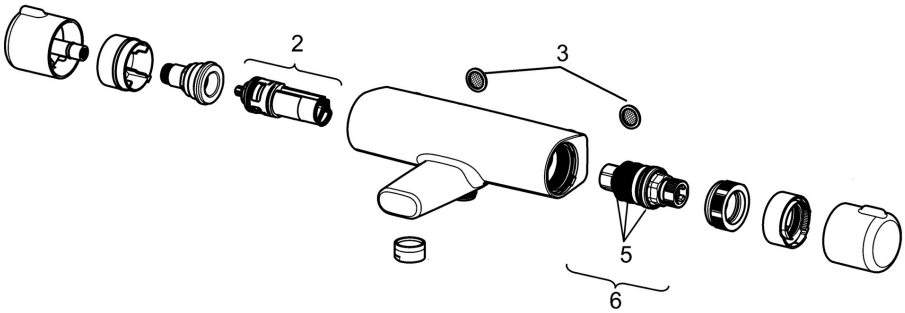

SP5816217133

	Name	Art.-Nr.
2	Umsteller/Kartusche	59914116
3	Schmutzfilter, G3/4	59911076
5	O-Ringsatz	59914113
6	Thermostatkartusche, 3.4	59914114