58149113 HANSAUNITA - Regenbrause-Duscharmatur

EAN: 4057304016080
static.hansa.com/58149113

- Dusche
- Thermostat
- Wandmontage
- Chrom
- Temperatureinstellgriff, Durchflusseinstellgriff, Eco-Funktion für die Wassermenge, Sicherheitshebel
- Integrierter Umsteller mit Absperrung
- Handbrause, Brausestange, Kopfbrause, Verstellbare Brausestangehalterung, Brauseschlauch (1250 mm), Eco-Durchfluss
- Normal – Gleichmäßiger und weicher Wasserstrahl, Erfrischend – Starker Wasserstrahl, aktiviert und erfrischt den Körper, Entspannend - Sanfter Wasserstrahl, angenehm für den ganzen Körper
- Sicherheitssperre gegen Verbrühen bei 38°C, THERMO COOL: Mehr Sicherheit durch minimales Erwärmen des Armaturengehäuses
- Oberteil mit keramischen Dichtscheiben zur Wassermengeneinstellung für einen Abgang, Thermostatkartusche zur Temperaturreglung, Rückflussverhinderer, Schmutzfilter
- S-Anschlüsse, Abdeckung(en), Schalldämpfer
- Armaturenkörper aus entzinkungsbeständigem Messing (DZR), Kürzbar
- 3-strahlig

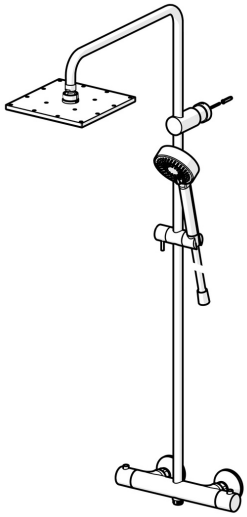

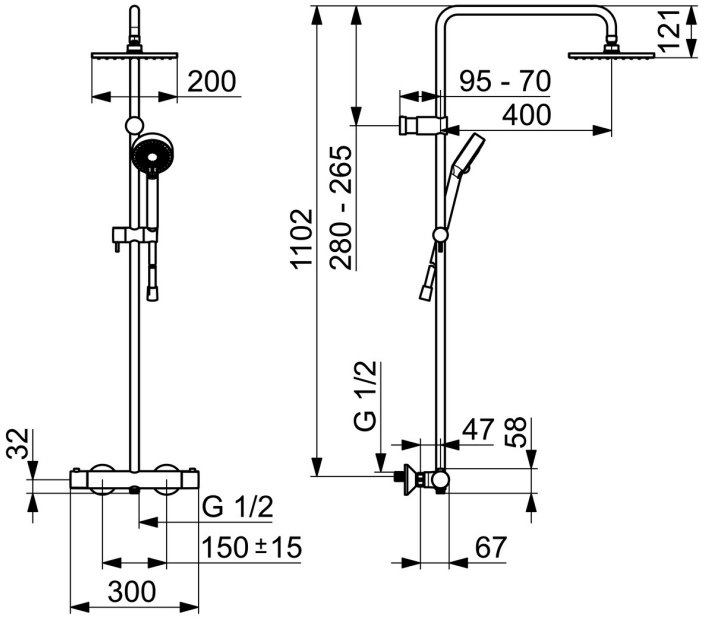

Technische Daten

Durchflusseigenschaften

Durchfluss bei 3 bar	**12.0 / 13.8 l/min**
Druckverlust bei einem Durchfluss von 0,2 l/s	**2.65 bar**

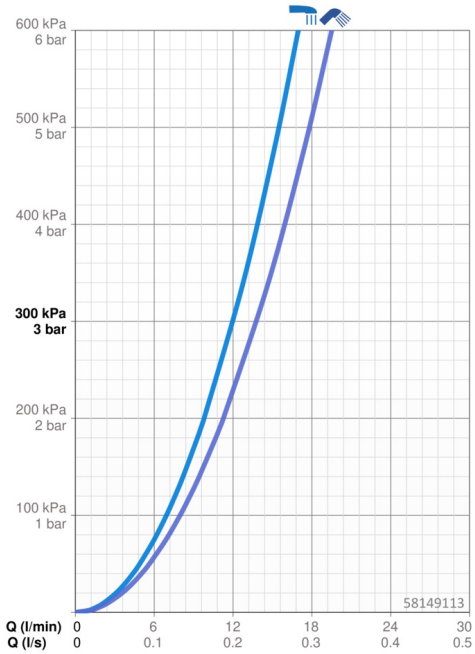

Technische Eigenschaften

Warmwasserversorgung	**max. +80°C**
Arbeitsdruck	**0.5-10 bar**
Anschlussgröße	**G1/2**
Installationsabstand	**CC150± 15 mm**
Länge / Höhe	**1250 mm**
Ausladung	**470 - 495 mm**
Sicherungseinrichtung (EN1717)	**EB**
Werkstoff	**Messing**

Vorschriften

EN Standard	**EN 1111, EN 1112, EN 1113**
Geräuschklasse	**I (ISO 3822)**

Zulassungen und Deklarationen

EPD	**S-P-07819**

Nachhaltigkeit

EPD module A1 (kg CO2 eq.)	**23,90**
EPD module A2 (kg CO2 eq.)	**1,23**
EPD module A3 (kg CO2 eq.)	**2,52**
EPD module A1-A3 (kg CO2 eq.)	**27,68**
EPD module A4 (kg CO2 eq.)	**0,73**
EPD module B7 (kg CO2 eq.)	**2316,00**
EPD module C2 (kg CO2 eq.)	**0,05**
EPD module C3 (kg CO2 eq.)	**0,05**
EPD module C4 (kg CO2 eq.)	**1,52**
EPD module D (kg CO2 eq.)	**-18,09**

Ersatzteile

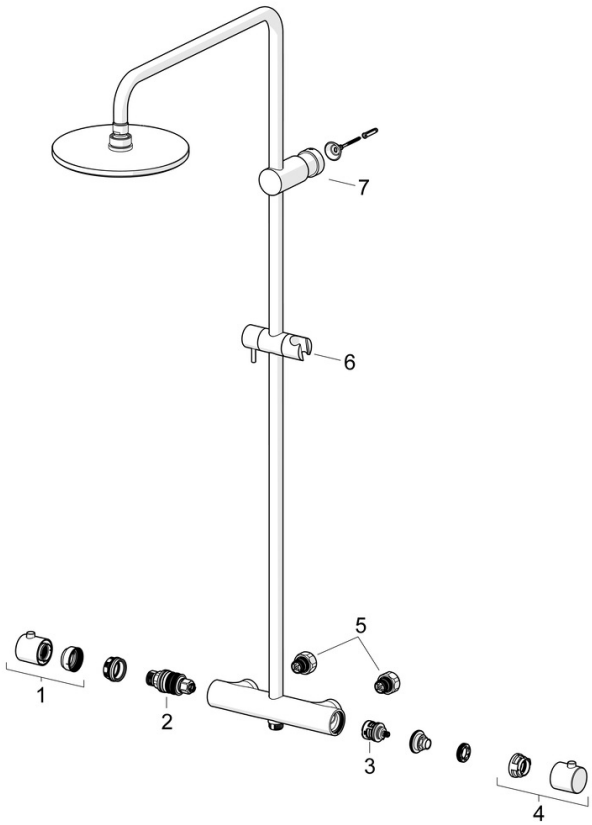

SP58149203

	Name	Art.-Nr.
01	Temperatur-Wählgriff	602062V
02	Thermostatkartusche, 3.4	59914114
03	Umstellung	59914183
04	Mengen-Einstell-Griff	1009482V
05	Kombinator	59914472
06	Schieber	59913755
07	Wandbefestigung	59913859