58130301 HANSAUNITA - Brausebatterie

EAN: 4015474256255
static.hansa.com/58130301

- Dusche
- Thermostat
- Wandmontage
- Chrom
- Temperatureinstellgriff, Durchflusseinstellgriff, Eco-Funktion für die Wassermenge
- Heißwassersperre einstellbar (im Lieferumfang enthalten), Sicherheitssperre gegen Verbrühen bei 38°C
- Thermostatkartusche zur Temperaturreglung, Schmutzfilter, Oberteil mit keramischen Dichtscheiben zur Wassermengeneinstellung für einen Abgang, Rückflussverhinderer
- S-Anschlüsse
- Armaturenkörper aus entzinkungsbeständigem Messing (DZR)
- Eigensicher gegen Rückfließen im häuslichen Gebrauch (nach DIN EN 1717)

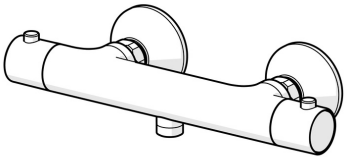

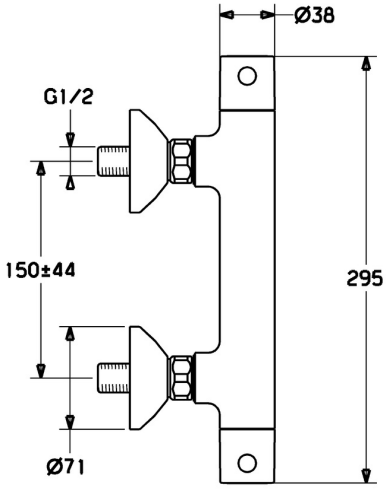

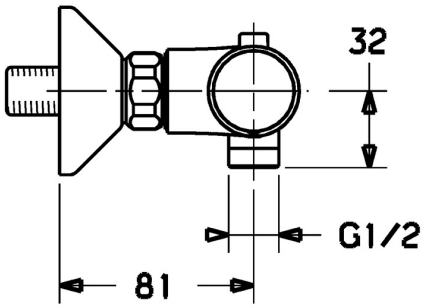

Technische Daten

Durchflusseigenschaften

Durchfluss bei 3 bar	**19.2 l/min**

Technische Eigenschaften

DN-Größe (Nennmaß)	**DN15**
Warmwasserversorgung	**max. +80°C**
Arbeitsdruck	**1-10 bar**
Sicherungseinrichtung (EN1717)	**EB**

Vorschriften

EN Standard	**EN 1111**

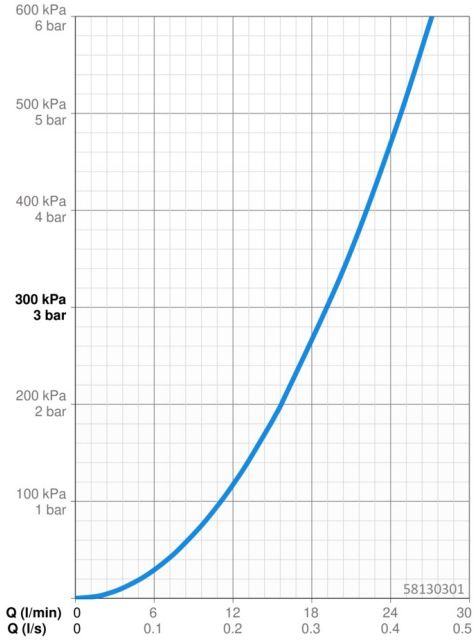

Ersatzteile

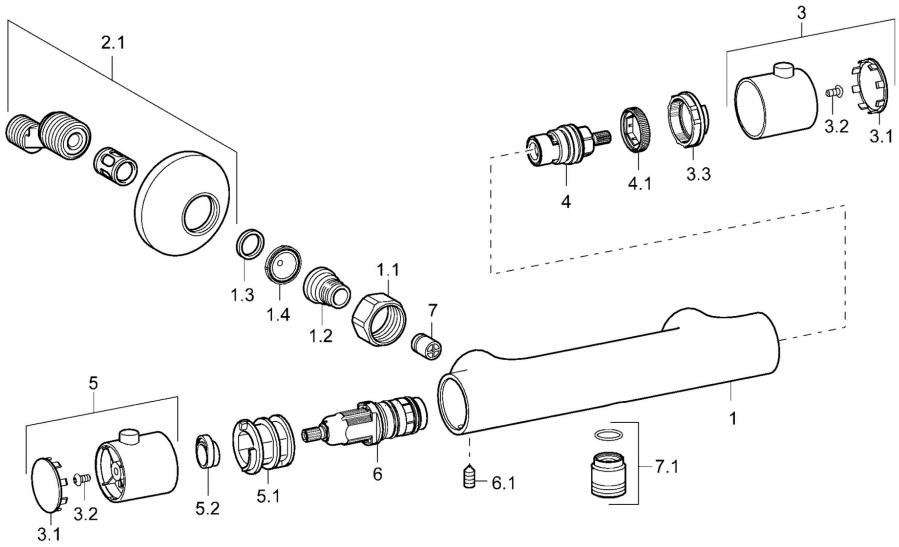

SP58130301

	Name	Art.-Nr.
1.1	Anschlussmutter, G3/4, AF30	59902230
1.2	Anschlussnippel	59911075
1.3	Haltering, 23.9x15.2x2	59902689
1.4	Schmutzfilter, G3/4	59911076
2.1	S-Anschluss	59913870
3	Absperrgriff	59913854
3.1	Abdeckung	59913850
3.2	Schraube, M4x8	59913851
3.3	Temperaturanschlag	59913465
4	Oberteil, G1/2, 180°	59911103
4.1	Ring	59913469
5	Temperatureinstellgriff	59913852
5.1	Temperaturanschlag	59913853
5.2	Temperaturanschlag	59913825
6	Thermostatkartusche, 2.7	59913823
6.1	Schraube, M6x9.5	59901609
7	Rückflussverhinderer	59905714
7.1	Gewindenippel, G1/2xM18x1	59911384
N.I.	Rückflussverhinderer, DN10 (2016-)	59914425

SP58130101(2018)
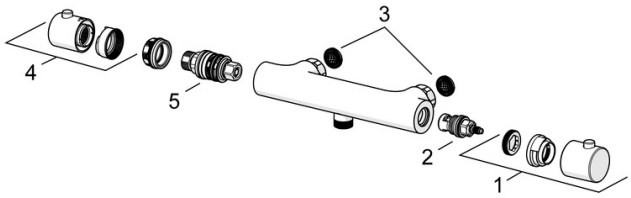
	Name	Art.-Nr.
01	Absperrgriff	59914208
02	Oberteil, G1/2	59914207
03	Schmutzfilter, G3/4	59911076
04	Temperatur-Wählgriff	602062V
05	Thermostatkartusche, 3.4	59914114