58102001 HANSAPRISMA ECO - Wannenfüll- und Brausebatterie

EAN: 4015474259300
static.hansa.com/58102001

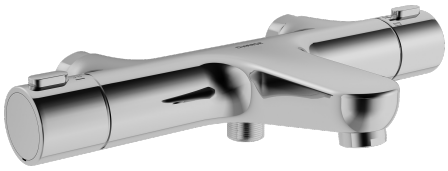

- Wanne & Dusche
- Thermostat
- Wandmontage
- Chrom
- CASCADE® Strahlregler
- Temperatureinstellgriff, Durchflusseinstellgriff
- Integrierter Umsteller mit Absperrung
- Heißwassersperre einstellbar (im Lieferumfang enthalten), Sicherheitssperre gegen Verbrühen bei 38°C
- Thermostatkartusche zur Temperaturreglung, Rückflussverhinderer, Schmutzfilter
- Armaturenkörper aus entzinkungsbeständigem Messing (DZR), Thermische Desinfektion nach DVGW W551 ohne erneute Regelteil Einjustierung möglich
- Ohne Anschlüsse
- Eigensicher gegen Rückfließen im häuslichen Gebrauch (nach DIN EN 1717)

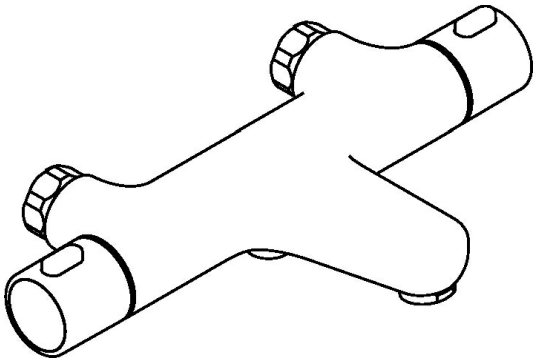

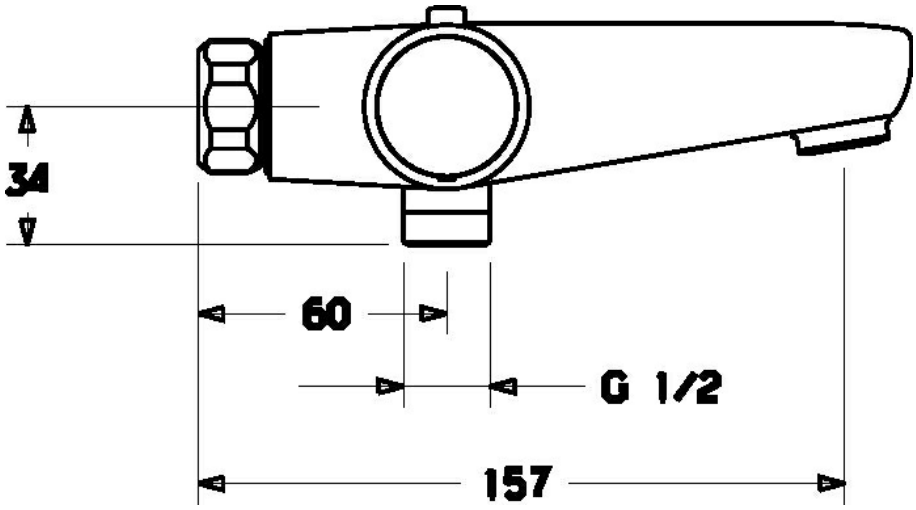

Technische Daten

Durchflusseigenschaften

Durchfluss bei 3 bar	**22.2 / 19.2 l/min**
Druckverlust bei einem Durchfluss von 0,3 l/s	**2.1 bar**

Technische Eigenschaften

DN-Größe (Nennmaß)	**DN15**
Warmwasserversorgung	**max. +80°C**
Arbeitsdruck	**1-10 bar**
Anschlussgröße	**G3/4**
Installationsabstand	**cc150 mm**
Ausladung	**157 mm**
Sicherungseinrichtung (EN1717)	**EB**

Vorschriften

EN Standard	**EN 1111**
Geräuschklasse	**II (ISO 3822)**

Zulassungen und Deklarationen

ABP	**PA-IX 10128/IIDB**

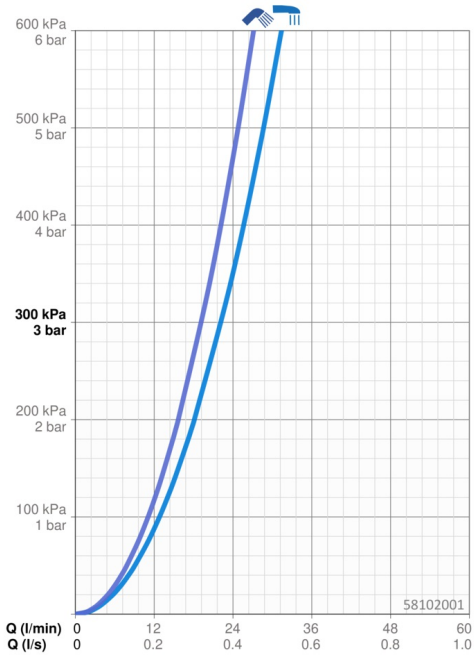

Ersatzteile

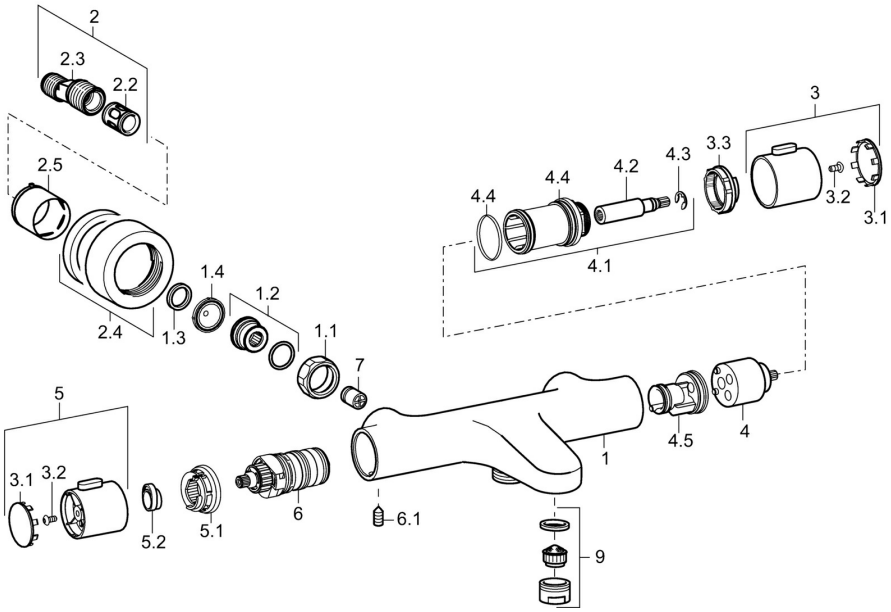

SP58102101

	Name	Art.-Nr.
1.1	Anschlussmutter, G3/4, AF30	59902230
1.2	Anschlussnippel	59911075
1.3	Haltering, 23.9x15.2x2	59902689
1.4	Schmutzfilter, G3/4	59911076
2	Exzenter-Anschluss, G3/4xG1/2, DN15	59910254
2.2	Schalldämpfer	59904792
2.4	Rosette	59913432
2.5	Abdeckhülse	59912651
3	Absperrgriff	59913939
3.1	Abdeckung	59913850
3.2	Schraube, M4x8	59913851
3.3	Justierring	59913940
4	Oberteil	59913936
4.1	Befestigungsschraube, SW30	59913941
4.2	Spindel	59913689
4.4	O-Ring, d 32x2	59912803
4.5	Innenteil	59913942
5	Temperatureinstellgriff	59913938
5.1	Temperaturanschlag	59913937
5.2	Arretierschraube, 38°	59913919
6	Thermostatkartusche, 3.3	59913871
6.1	Schraube, M6x9.5	59901609
7	Rückflussverhinderer, DN10 (2016-)	59914425
9	Luftsprudler, M24x1 D	59911829