58099113 HANSAPRISMA - Rain shower faucet

Fuori produzione da 6/2024

EAN: 4015474261402
static.hansa.com/58099113

- Soluzioni doccia
- Termostatico
- Montaggio a parete
- Cromo
- Manopola di regolazione temperatura, Manopola di regolazione portata
- Deviatore a rotazione, Deviatore integrato / Regolazione portata
- Doccetta a mano, Asta doccia, Soffione doccia, Supporto regolabile dell'asta doccia, Flessibile doccia (1750 mm)
- Intenso - Getto d'acqua rinvigorente
- Limitatore di temperatura regolabile, Blocco di sicurezza antiscottature a 38 °C
- Regolazione termostatica della temperatura, Filtro/i anti-impurità, Valvola/e di non ritorno
- Raccordi a S eccentrici, Placca/Placche, Silenziatore
- Ottone DZR, Disinfezione termica secondo DVGW W 551
- sicurezza incorporata anti-riflusso per uso domestico (ai sensi DIN EN 1717)
- 1 getto

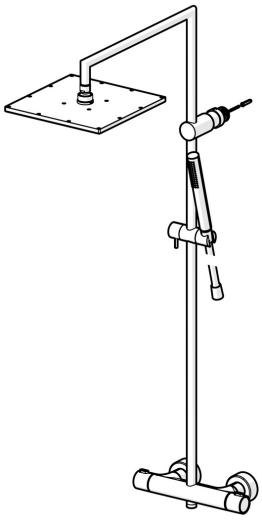

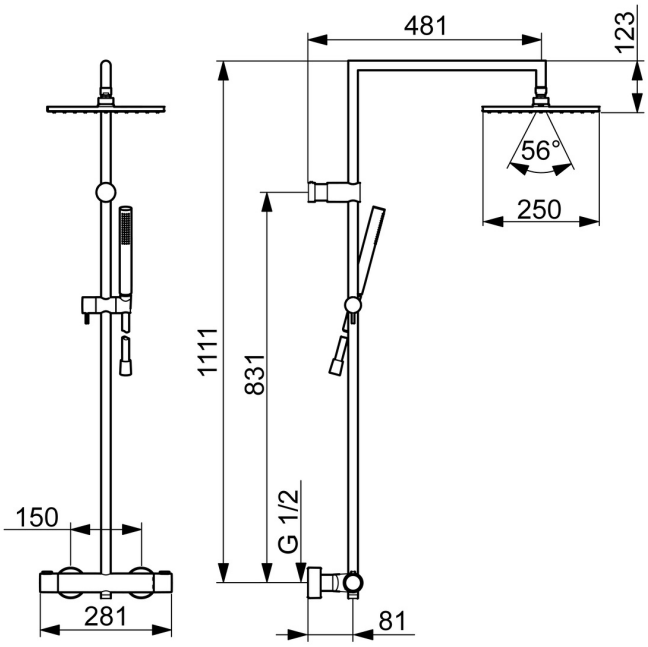

Dati tecnici

Caratteristiche flusso

Portata 3 bar	**13.2 l/min**
Portata 3 bar (con limitatore di flusso)	**12.0 l/min**
Perdita di pressione con portata (0,2 l/s)	**3 bar**

Caratteristiche tecniche

Misura DN (dimensione nominale)	**DN15**
Fornitura di acqua calda	**max. +80°C**
Pressione di esercizio	**1-10 bar**
Profondità di installazione	**cc150 ± 15 mm**
Backflow prevention (EN1717)	**EB**

Norme

Standard EN	**EN 1111, EN 1112, EN 1113**

Certificati/Dichiarazioni

Dichiarazione di conformità	**DoC**

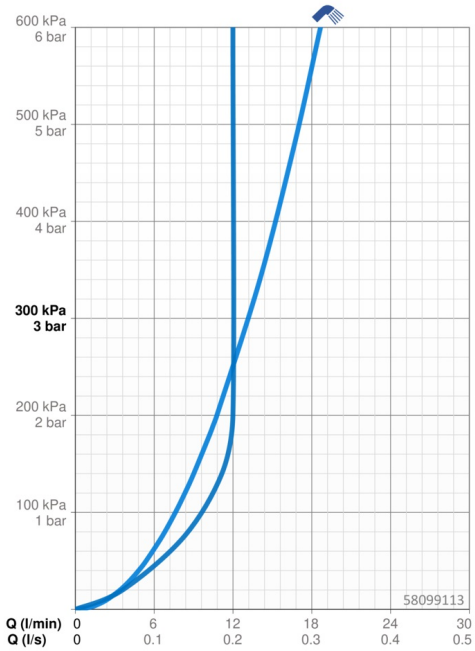

Parti di ricambio

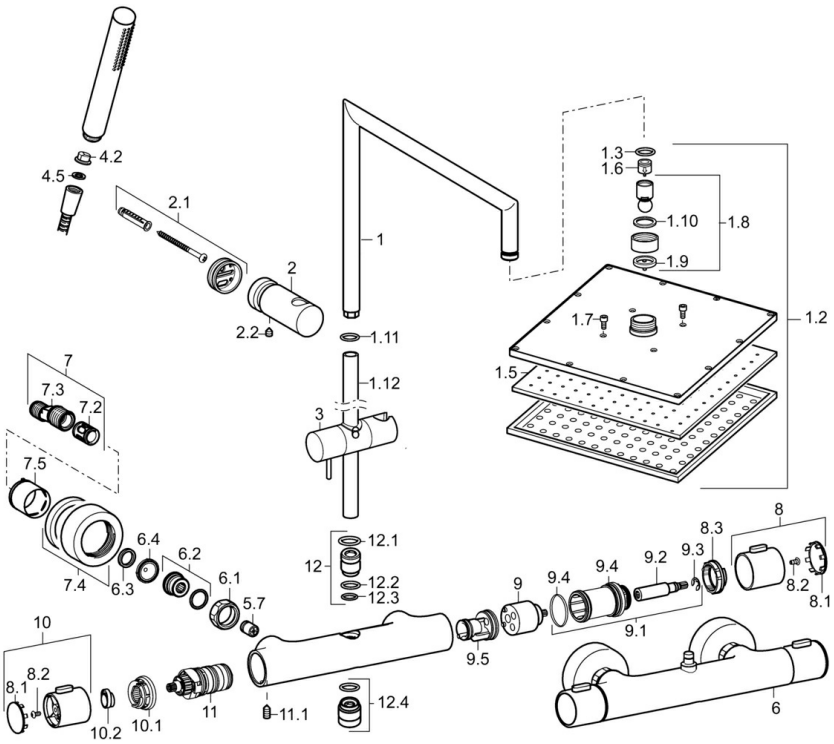

SP58099113

	Nome	Codice
1	Braccio Doccia Cromo	59914045
1.2	Asta Doccia a pioggia, 250x250 mm	59913875
1.5	Piastra ugelli, 250x250 mm, (-2019)	59913876
1.7	Screw	59913754
1.11	O-ring	59913808
1.12	Braccio Doccia Cromo Fuori produzione	59913945
2	Shower pipe holder Cromo	59913947
2.1	Set di fissaggio	59913946
2.2	Screw, M5x8, SW2.5	59904755
3	Cursore per asta doccia Cromo	59913755
4.2	Filtro	59906859
4.5	L'anello di tenuta, d 21x12x2	59912304
5.7	Valvola antiriflusso	59905714
6	Termostato	59913950
6.1	Dado di collegamento, G3/4, AF30	59902230
6.2	Nipplo	59911075
6.3	Anello di tenuta, 23.9x15.2x2	59902689
6.4	Guarnizione di filtro, G3/4	59911076
7	Connettore eccentrico, G3/4xG1/2, DN15	59910254
7.2	Silenziatore	59904792
7.4	Piastra Cromo	59913432
7.5	Rosetta Cromo	59912651
8	Manopola di apertura Cromo	59913952
8.1	Cappucio	59913850
8.2	Screw, M4x8	59913851
8.3	Anello di regolazione	59913940
9	Vitone	59913936
9.1	Viti di fissaggio, SW30	59913941
9.2	Mandrino Cromo	59913689
9.4	O-ring, d 32x2	59912803
9.5	Parte interna	59913942
10	Maniglia per regolazione della temperatura Cromo	59913938
10.1	Temperature adjustment limiter	59913937
10.2	Locking screw, 38°	59913919
11	Cartuccia termostatica, 3.3	59913871
11.1	Screw, M6x9.5	59901609
12	Innesto per soffione doccia, M16x1, SW10	59913944
12.1	O-ring, d 15x2.5	59910423
12.3	O-ring, 9x2	59905095
12.4	Capezzolo filetto, G1/2xM18x1	59911384
N.I.	Limitatore di portata	59913753

© 2024 Hansa Armaturen GmbH - www.hansa.com - 01.05.2024