58099103 HANSAPRISMA - Robinetterie de douche à effet pluie

Sera arrêté 6/2024

EAN: 4015474259263
static.hansa.com/58099103

- Solutions de douche
- Thermostatique
- Montage mural
- Chrome
- Poignée de régulation de la température, Poignée de régulation du débit
- Inverseur à tourner, Inverseur intégré dans la cartouche de débit
- Douchette, Barre de douche, Support de douchette réglable, Flexible de douche (1750 mm), Contrôle du débit Eco flow
- Classique – Jet d'eau régulier et doux, Rafraîchissant - Un jet d'eau puissant, qui active et rafraîchit le corps, Relaxant – Jet d'eau doux, agréable pour tout le corps
- Limiteur de température ajustable, Sécurité anti-brûlures à 38°C
- Cartouche thermostatique, Filtre(s) à impuretés, Valve(s) anti-retour
- Raccords excentriques, Rosaces de finition, Silencieux
- Corps en laiton DZR, Désinfection thermique selon DVGW W 551
- Système anti-refoulement intégré pour une utilisation domestique (conforme à la norme DIN EN 1717)
- 3 jets

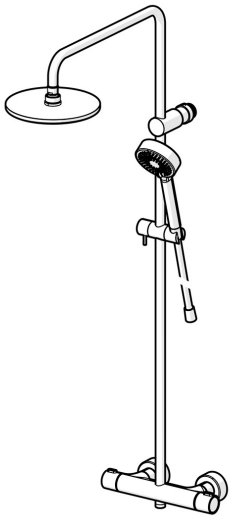

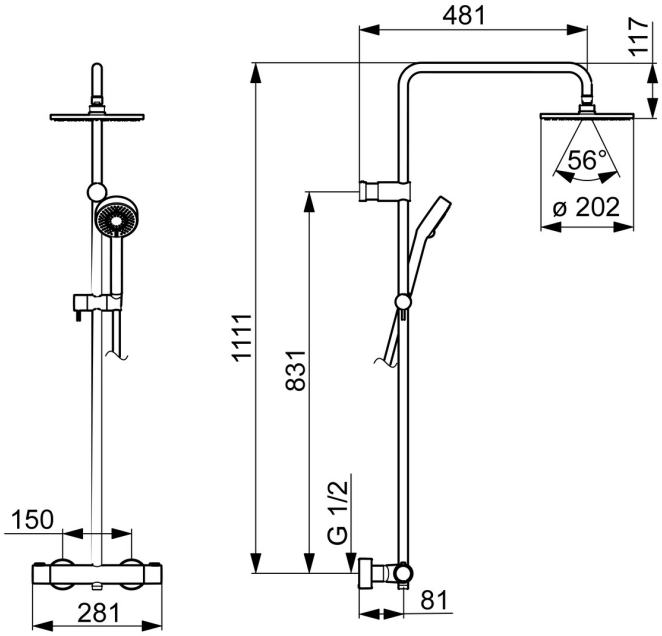

Caractéristiques techniques

Caractéristiques de débit

Débit à 3 bar	**12.0 / 12.0 l/min**
Perte de charge avec débit (0,2 l/s)	**3 bar**

Caractéristiques techniques

Taille DN (diamètre nominal)	**DN15**
Alimentation en eau chaude	**max. +80°C**
Pression de service	**1-10 bar**
Largeur d'installation	**cc150 ± 15 mm**
Dispositif de protection (EN1717)	**EB**

Règlementations

Norme EN	**EN 1111, EN 1112, EN 1113**

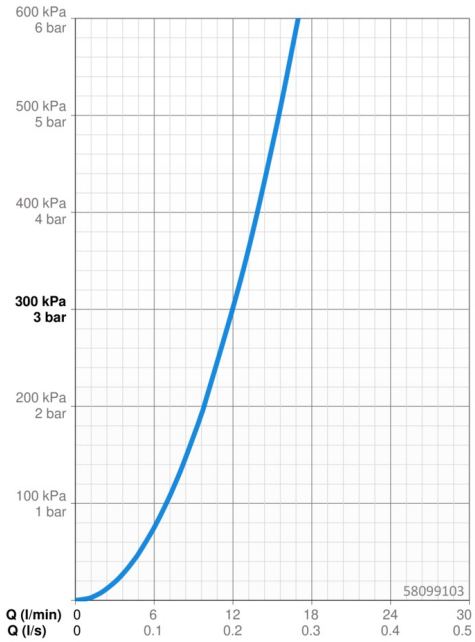

Pièces de rechange

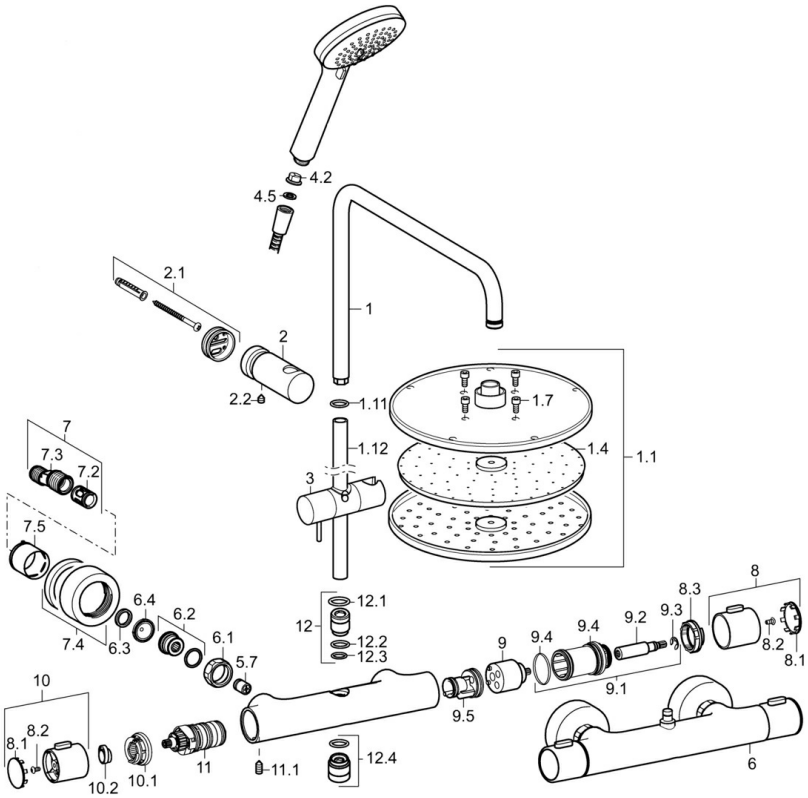

SP58099103

	Nom	Code
1	Bras encastré douche de tête	59913810
1.1	Rain shower, d 200 mm	59913747
1.4	Plaque de buse, d 200 mm, (-2019)	59913751
1.7	Vis	59913754
1.11	Joint torique	59913808
1.12	Bras encastré douche de tête Arrêté	59913945
2	Support pour bras de douche	59913947
2.1	Ensemble de fixation	59913946
2.2	Vis, M5x8, SW2.5	59904755
3	Curseur pour barre	59913755
4.2	Tête de douchette	59906859
4.5	L'anneau d'étanchéité, d 21x12x2	59912304
5.7	Clapet anti-retour	59905714
6	Thermostat	59913950
6.1	Écrou de connexion, G3/4, AF30	59902230
6.2	Nipple	59911075
6.3	Joint, 23.9x15.2x2	59902689
6.4	Joint filtre, G3/4	59911076
7	Connecteur excentrique, G3/4xG1/2, DN15	59910254
7.2	Silencieux	59904792
7.4	Rosaces	59913432
7.5	Rosace	59912651
8	Croisillon d'ouverture	59913952
8.1	Cache	59913850
8.2	Vis, M4x8	59913851
8.3	Bague de réglage	59913940
9	Tête	59913936
9.1	Vis, SW30	59913941
9.2	Broche	59913689
9.4	Joint, d 32x2	59912803
9.5	La partie intérieure	59913942
10	Croisillon réglage de température	59913938
10.1	Temperature adjustment limiter	59913937
10.2	Locking screw, 38°	59913919
11	Cartouche thermostatique, 3.3	59913871
11.1	Vis, M6x9.5	59901609
12	Coupling for overhead shower pipe, M16x1, SW10	59913944
12.1	Joint, d 15x2.5	59910423
12.3	Joint, 9x2	59905095
12.4	Mamelon de fil, G1/2xM18x1	59911384
N.I.	Limiteur de debit	59913753