58080101 HANSAPRISMA - Mitigeur de douche

Sera arrêté 6/2024

EAN: 4015474259225
static.hansa.com/58080101

- Solutions de douche
- Thermostatique
- Montage mural
- Chrome
- Poignée de régulation de la température, Poignée de régulation du débit, Levier pour réaliser des économies d'eau
- THERMO COOL : plus de sécurité avec un échauffement minimum du corps de robinetterie, Limiteur de température ajustable, Sécurité anti-brûlures à 38°C
- Cartouche thermostatique, Cartouche céramique de débit, Valve(s) anti-retour, Filtre(s) à impuretés
- Raccords excentriques, Rosaces de finition, Silencieux
- Corps en laiton DZR, Désinfection thermique selon DVGW W 551
- Système anti-refoulement intégré pour une utilisation domestique (conforme à la norme DIN EN 1717)

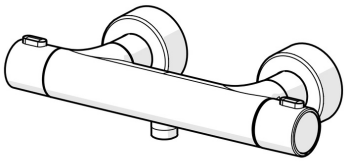

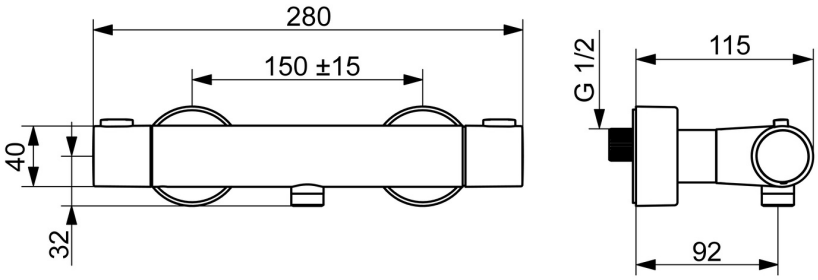

Caractéristiques techniques

Caractéristiques de débit

Débit à 3 bar	**19.2 l/min**
Perte de charge avec débit (0,2 l/s)	**1.3 bar**

Caractéristiques techniques

Taille DN (diamètre nominal)	**DN15**
Alimentation en eau chaude	**max. +80°C**
Pression de service	**1-10 bar**
Taille de raccord	**G1/2**
Largeur d'installation	**cc150 ± 15 mm**
Dispositif de protection (EN1717)	**EB**

Règlementations

Norme EN	**EN 1111**
Classe acoustique	**I (ISO 3822)**

Certificats et normes

DVGW	**NW-6509CR0103**
ABP	**PA-IX 29957/IB**

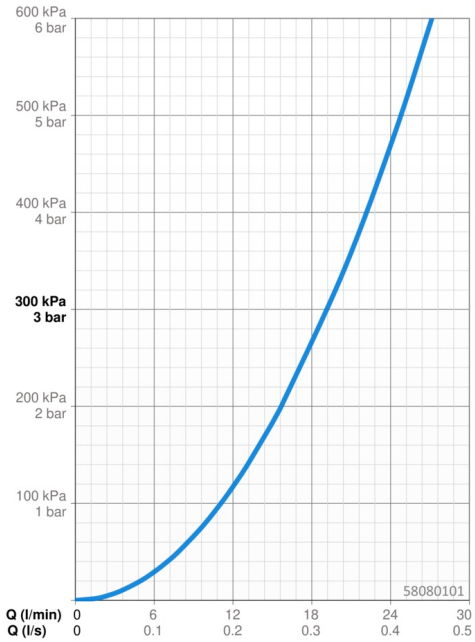

Pièces de rechange

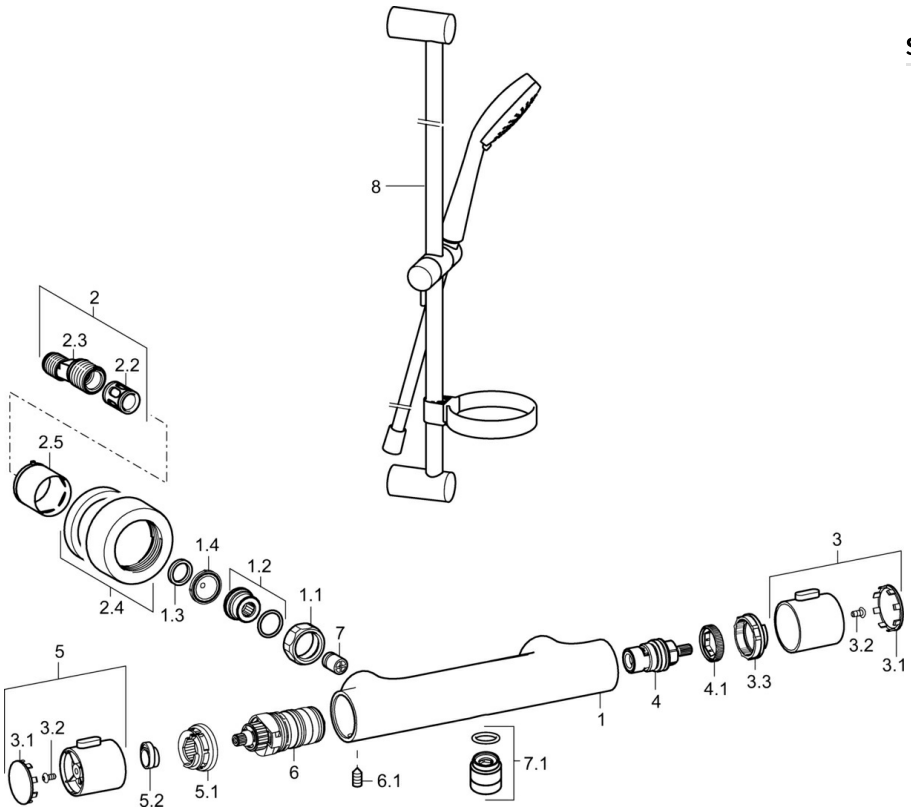

SP58080101

	Nom	Code
1.1	Écrou de connexion, G3/4, AF30	59902230
1.2	Nipple	59911075
1.3	Joint, 23.9x15.2x2	59902689
1.4	Joint filtre, G3/4	59911076
2	Connecteur excentrique, G3/4xG1/2, DN15	59910254
2.2	Silencieux	59904792
2.4	Rosaces	59913432
2.5	Rosace	59912651
3	Croisillon d'ouverture	59913943
3.1	Cache	59913850
3.2	Vis, M4x8	59913851
3.3	Bague de réglage	59913940
4	Tête, G1/2, 180°	59911103
4.1	Anneau	59913469
5	Croisillon réglage de température	59913938
5.1	Temperature adjustment limiter	59913937
5.2	Locking screw, 38°	59913919
6	Cartouche thermostatique, 3.3	59913871
6.1	Vis, M6x9.5	59901609
7	Clapet anti-retour, DN10 (2016-)	59914425
7.1	Mamelon de fil, G1/2xM18x1	59911384

© 2024 Hansa Armaturen GmbH - www.hansa.com - 16.04.2024