5795217133 HANSAPUBLIC - Piastra per miscelatore lavabo

EAN: 4057304015793
static.hansa.com/5795217133

- Settore pubblico e semipubblico, Settore industriale, Housing
- Monocomando, Set esterno
- Montaggio a parete con unità d'incasso
- Nero opaco
- Rompigetto integrato
- Leva/Manopola monocomando, Leva con simbolo F+C, Leva pin
- Tubo accorciabile, Condotti acqua senza rivestimento in nichel
- Placca rotonda

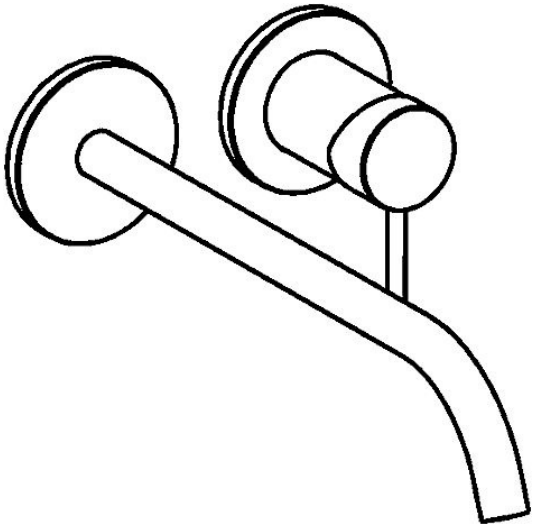

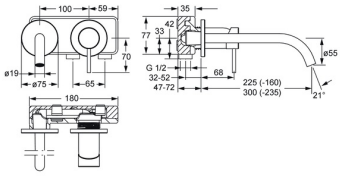

Dati tecnici

Caratteristiche flusso

Portata 3 bar (con limitatore di flusso)	**7.8 l/min**

Caratteristiche tecniche

Fornitura di acqua calda	**max. +80°C**
Pressione di esercizio	**0.5-10 bar**
Projection	**235-300 mm**
Backflow prevention (EN1717)	**AA**
Materiale	**Ottone**

Norme

Standard EN	**EN 817**
Classe di rumorosità	**I (ISO 3822)**

Certificati/Dichiarazioni

DVGW	**DW-6512CS0518**
ABP	**PA-IX 38408/IO**

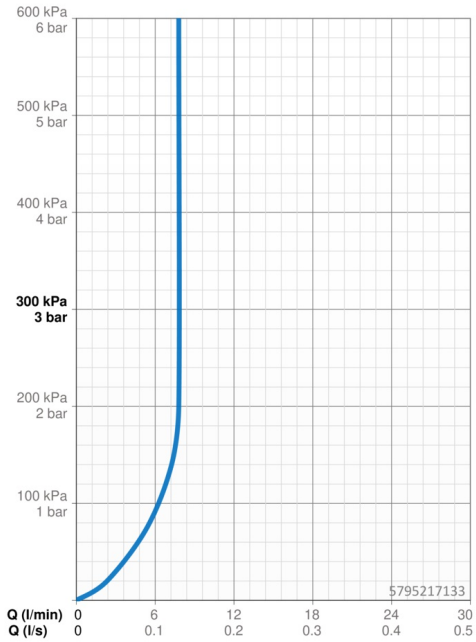

Parti di ricambio

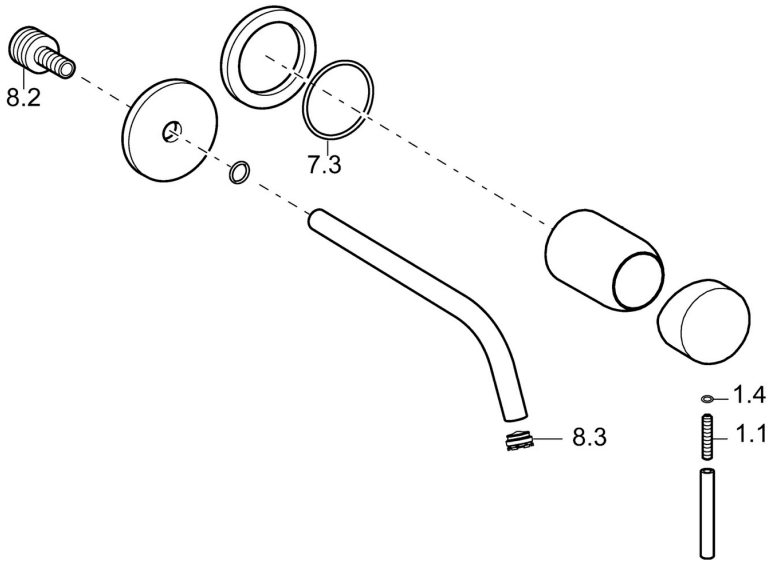

SP5793217133

	Nome	Codice
1.1	Screw, M5x25, SW 2,5	59913099
1.4	O-ring, d 3x1.5	59913100
7.3	O-ring, 42x2	59913173
8.2	Nipplo di collegamento, M15x1,5xG1/2, SW 8	59913241
8.3	Aereatore, M16x1	59913243
8.4	Chiave per aeratore, M16.5x1	59913242
N.I.	Prolunga, 20 mm Cromo	59913136