57942171 HANSAPUBLIC - Fertigset für Waschtisch-Batterie

EAN: 4015474179233
static.hansa.com/57942171

- öffentliche & halböffentliche Bereiche, Industrie, Öffentlicher Wohnungsbau
- Einhebelmischer, Fertigmontageset
- Wandmontage für Unterputz-Einbaukörper
- Chrom
- CACHÉ® Strahlregler, ohne Mundstück direkt in den Armaturenauslauf geschraubt, CASCADE® Strahlregler
- Einhandbedienhebel/Griff, Hebel mit W+K-Kennzeichnung, Pinhebel
- Kürzbar, Wasserwege ohne Nickelbeschichtung
- Rosette rund

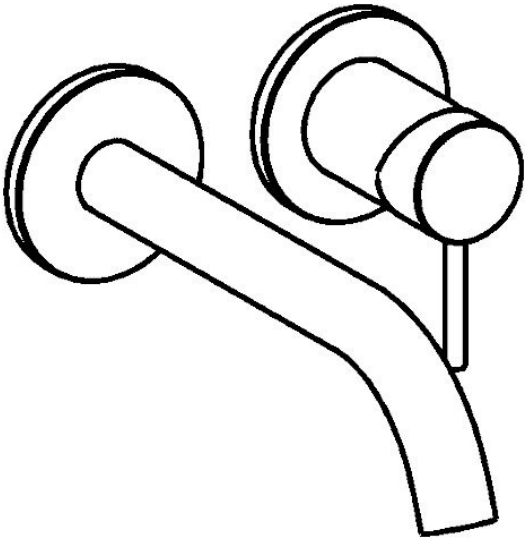

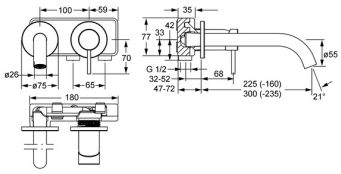

Technische Daten

Durchflusseigenschaften

Durchfluss bei 3 bar	**7.8 l/min**

Technische Eigenschaften

Warmwasserversorgung	**max. +80°C**
Arbeitsdruck	**0.5-10 bar**
Ausladung	**225 mm**
Sicherungseinrichtung (EN1717)	**AA**
Werkstoff	**Messing**

Vorschriften

EN Standard	**EN 817**
Geräuschklasse	**I (ISO 3822)**

Zulassungen und Deklarationen

DVGW	**DW-6512CS0518**
ABP	**P-IX 38409/IO**

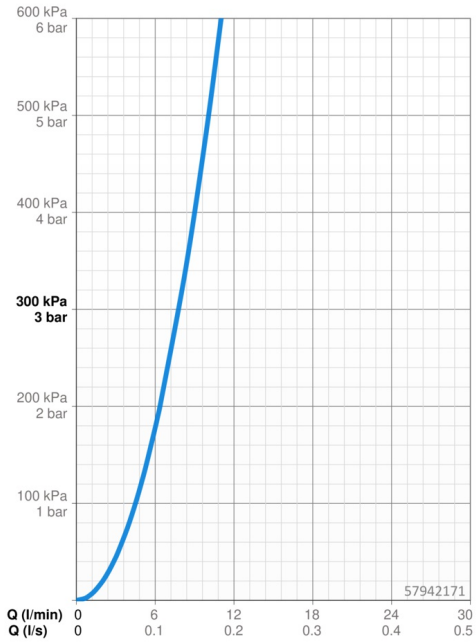

Ersatzteile

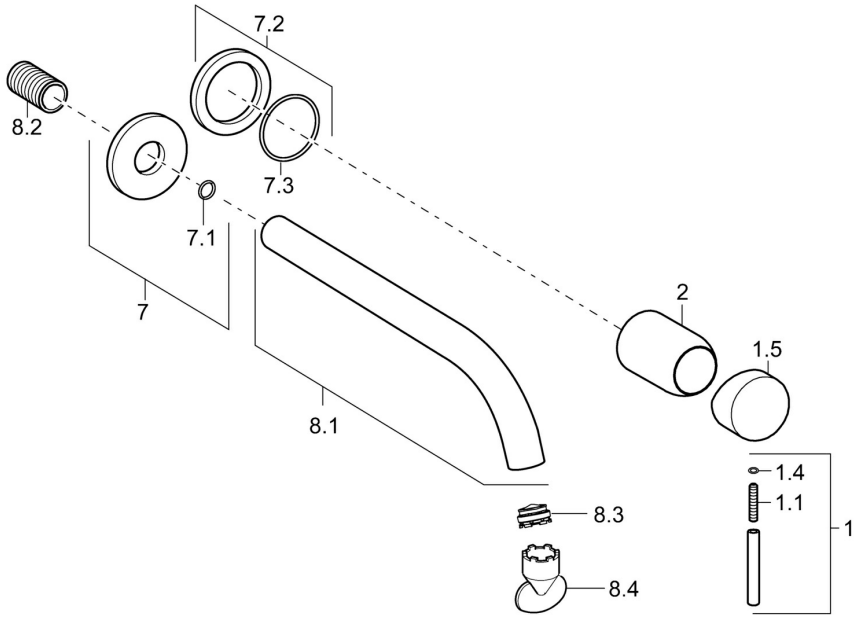

SP57962171

	Name	Art.-Nr.
1	Hebel, 50 mm, d 7 mm	59913097
1.1	Schraube, M5x25, SW 2,5	59913099
1.4	O-Ring, d 3x1.5	59913100
1.5	Abdeckkappe	59913098
2	Abdeckhülse	59912116
7	Rosette, d 75 mm	59913246
7.2	Rosette, d 75 mm	59913240
7.3	O-Ring, 42x2	59913173
8.1	Auslauf, L=225	59913244
8.1	Auslauf, L=300	59913245
8.2	Gewindenippel, G1/2, AF12	59912144
8.3	Luftsprudler, M24x1 A, 8 l/min	59913130
8.4	Schlüssel für Luftsprudler, M24x1	59913134
N.I.	Verlängerungssatz, 20 mm	59913136