57860200 HANSAVARIO - Corps pour mitigeur lavabo encastré

EAN: 4057304006678
static.hansa.com/57860200

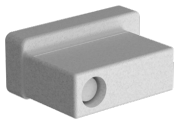

- Lavabo
- Encastré
- Montage mural encastré
- Limiteur de température et de débit, Limiteur de température ajustable
- Cartouche céramique de ø 40 mm pour contrôle de température et de débit
- Corps en laiton DZR
- Pack d'isolation en polystyrène

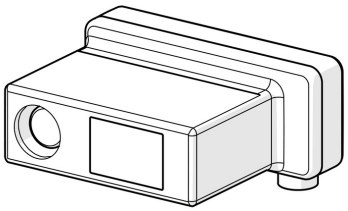

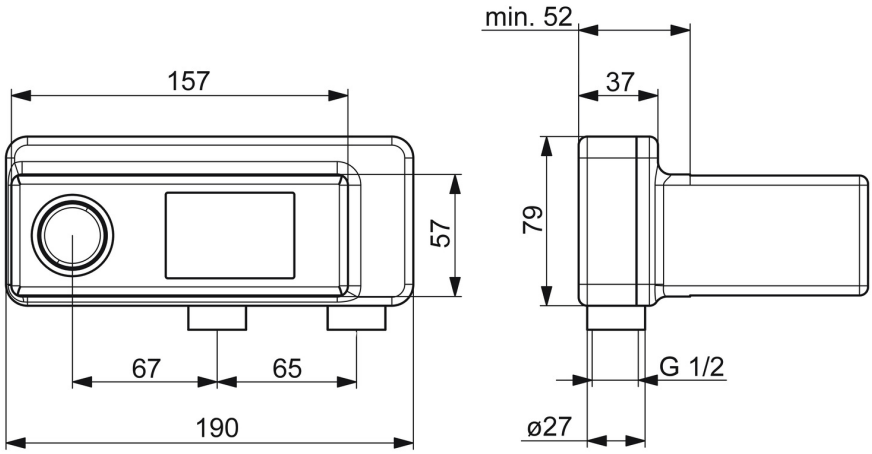

Caractéristiques techniques

Caractéristiques de débit

Débit à 3 bar (avec limiteur de débit)	**6.0 l/min**

Caractéristiques techniques

Taille DN (diamètre nominal)	**DN15**
Alimentation en eau chaude	**max. +80°C**
Pression de service	**1-10 bar**
Taille de raccord	**G1/2**
Matériau	**brass**

Règlementations

Norme EN	**EN 817**
Classe acoustique	**I (ISO 3822)**

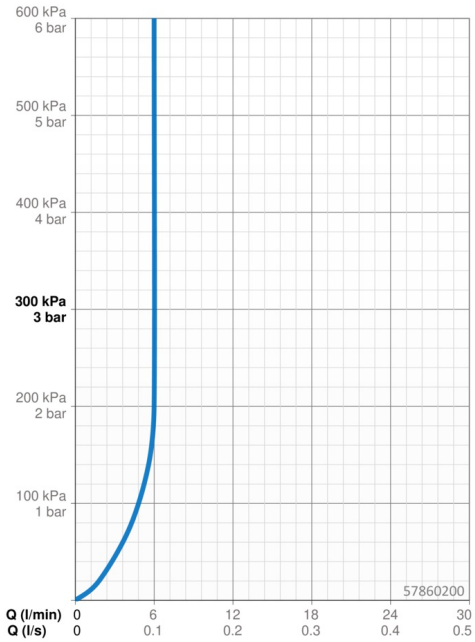

Pièces de rechange

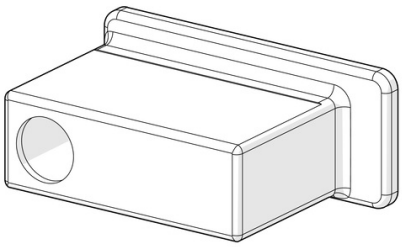

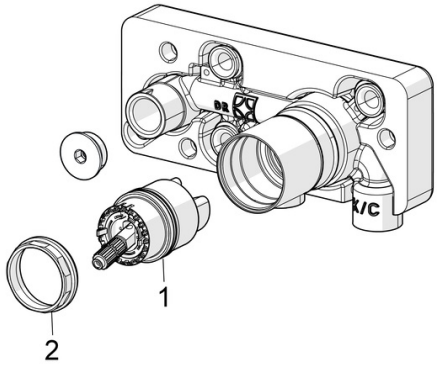

SP57860200

	Nom	Code
01	Cartouche, 4.0 Classic	59914129
02	Écrou de maintien, M42x1.5, SW 38	59914128
N.I.	Rallonge pour mitigeur encastrés, 20 mm	59914624