57860100 HANSAVARIO - UP-Rohbauset für Waschtischarmatur

EAN: 4015474179264
static.hansa.com/57860100

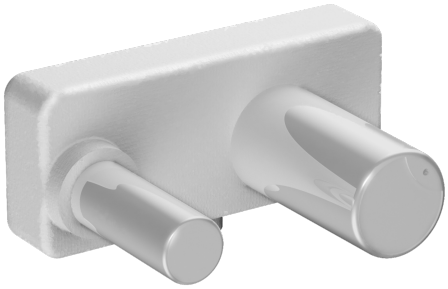

- Waschtisch
- Unterputz Einbaukörper
- Wandmontage für Unterputz-Einbaukörper
- Heißwassersperre einstellbar (im Lieferumfang enthalten)
- ø 3.5 classic Steuerpatrone mit keramischen Dichtscheiben zur Wassermengen- und Temperatureinstellung
- direkter Anschluss, Innengewinde
- Armaturenkörper aus entzinkungsbeständigem Messing (DZR)
- Isolierpack aus Styropor
- Ohne Fertigmontageset

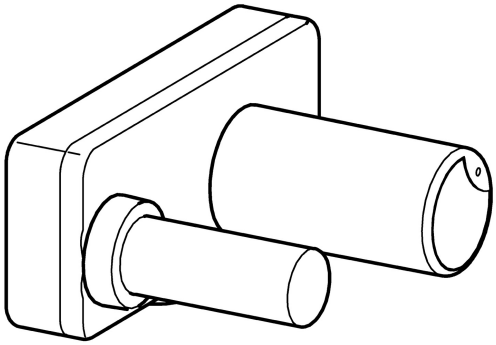

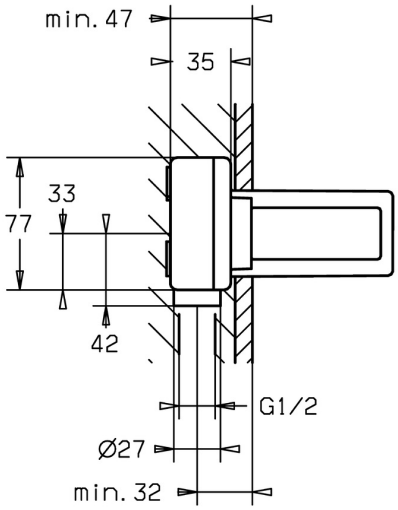

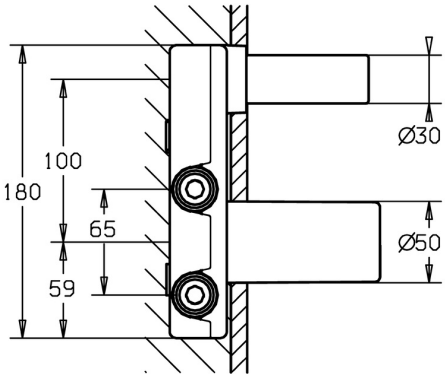

Technische Daten

Technische Eigenschaften

DN-Größe (Nennmaß)	**DN15**
Warmwasserversorgung	**max. +80°C**
Arbeitsdruck	**1-10 bar**
Anschlussgröße	**G1/2**
Werkstoff	**Messing**

Vorschriften

EN Standard	**EN 817**

Zulassungen und Deklarationen

DVGW	**DW-6512CS0518**

Ersatzteile

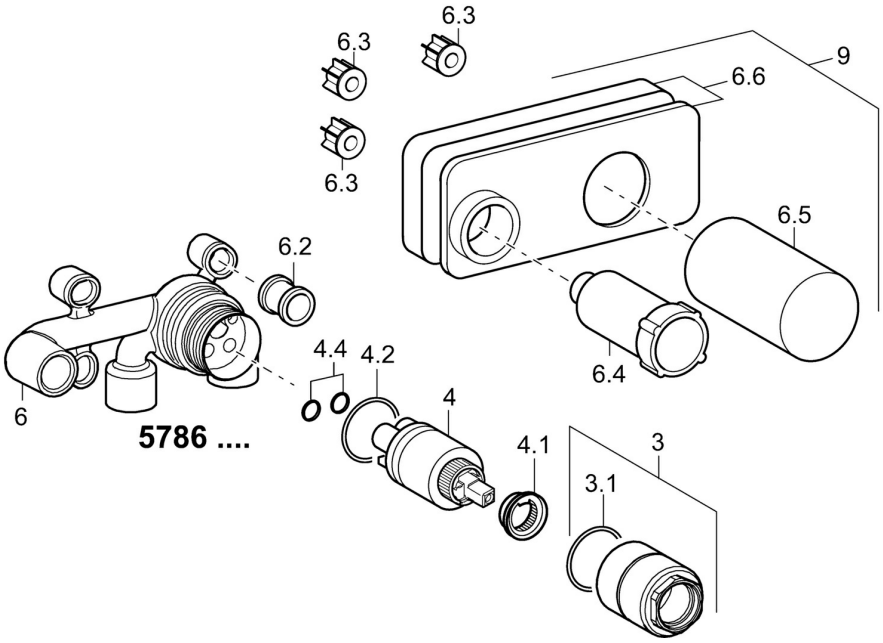

SP57860100

	Name	Art.-Nr.
3	Schraubhülse, M38x1	59912115
4	Kartusche, 3.5 Classic	59913075
4	Kartusche, 3.5 Eco	59912324
4.1	Temperatur-Anschlagring	59912325
4.2	O-Ring, d 28.24x2.62 Ausgelaufen	59912590
4.4	O-Ring, d 10.10x1.60 Ausgelaufen	59905072
6.3	Dichtung	59913169
9	Installation box	59913170
N.I.	Verlängerungssatz, 20 mm	59913136
N.I.	Schlüssel, SW30/34	59912108
N.I.	Winkelstück	59913086

© 2024 Hansa Armaturen GmbH - www.hansa.com - 22.04.2024