5765210033 HANSALOFT - Bec, L=197

EAN: 4057304015717
static.hansa.com/5765210033

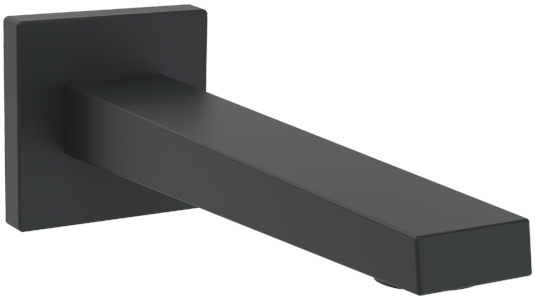

- Baignoire et douche
- Equipement auxiliaire
- Montage mural
- Mat noir
- Bec fixe, Bec coulé
- CACHÉ® - Mousseur intégré directement dans la robinetterie
- Corps en laiton DZR
- Rosace carrée, Rosace ronde

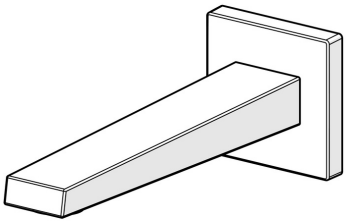

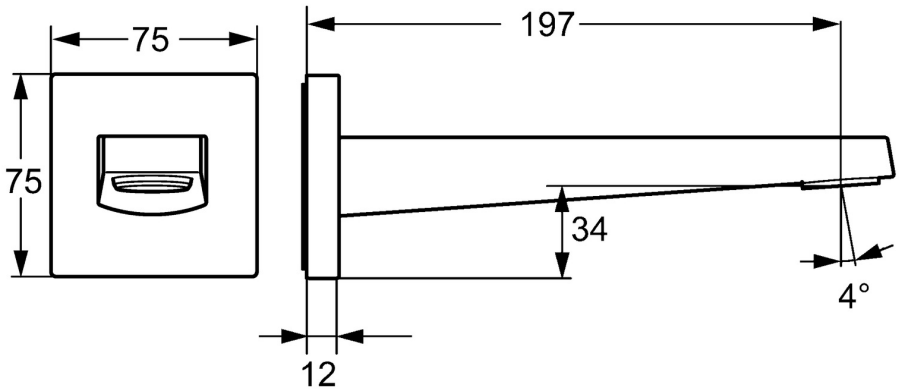

Caractéristiques techniques

Caractéristiques de débit

Débit à 3 bar	**39.0 l/min**

Caractéristiques techniques

Taille DN (diamètre nominal)	**DN15**
Alimentation en eau chaude	**max. +80°C**
Taille de raccord	**G1/2**
Longueur/hauteur	**197 mm**
Saillie	**197 mm**
Matériau	**brass**

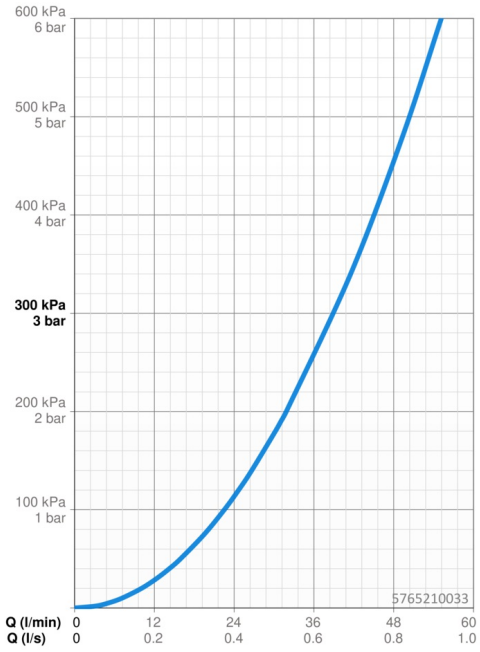

Pièces de rechange

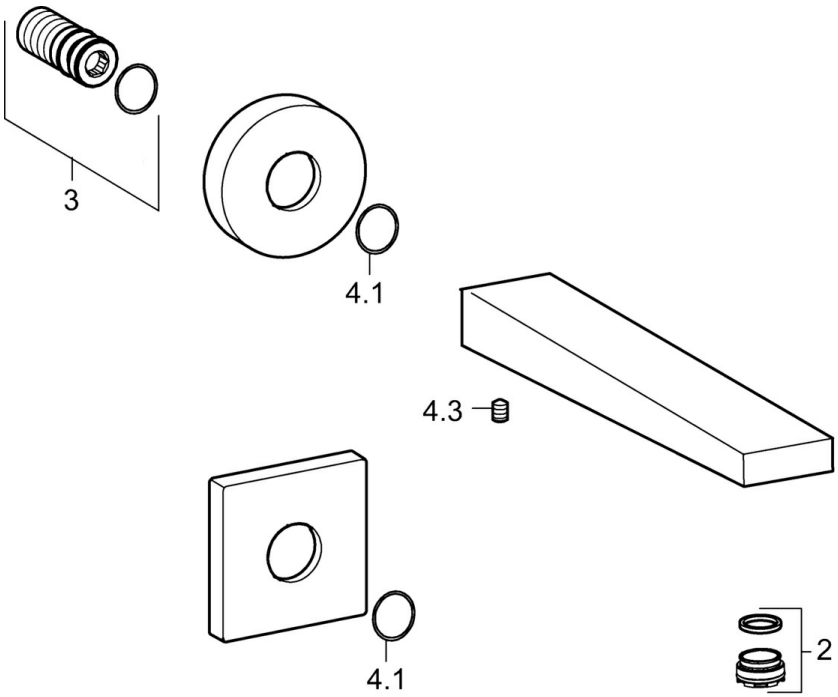

SP5765210033

	Nom	Code
2	Aérateur, M24x1	59913132
2.2	Clé pour aérateur, M24x1	59913134
3	Mamelon de fil	59913658
4.1	Joint, d 26x2	59913423
4.3	Vis, M5x6, SW2.5	59912617

© 2024 Hansa Armaturen GmbH - www.hansa.com - 01.05.2024