57583203 HANSALOFT - Robinetterie de bidet

EAN: 4015474262133
static.hansa.com/57583203

- Bidet
- Commande latérale
- Montage sur plage
- Chrome
- PCA - Mousseur à débit constant indépendamment de la pression, CACHÉ® - Mousseur intégré directement dans la robinetterie, Aérateur à rotule
- Levier monocommande, Levier avec symbole C+F
- Vidage avec tirette
- Cartouche céramique de ø 25 mm pour contrôle de température et de débit
- Raccordement par flexibles
- Corps en laiton DZR

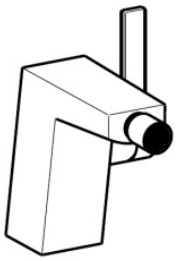

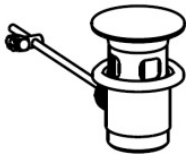

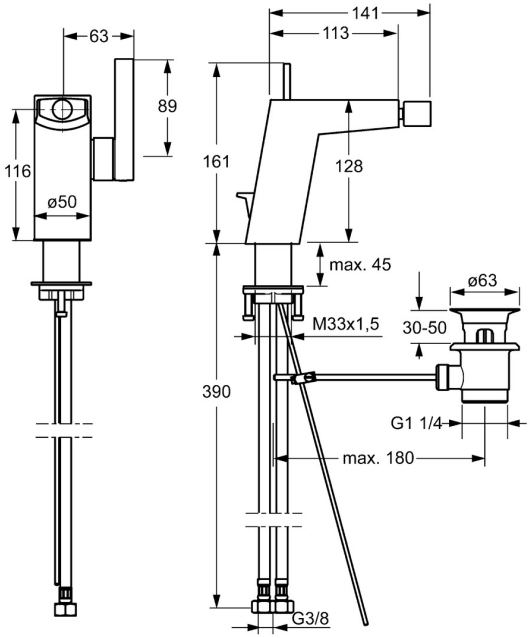

Caractéristiques techniques

Caractéristiques de débit

Débit à 3 bar (avec limiteur de débit)	**6.0 l/min**

Caractéristiques techniques

Taille DN (diamètre nominal)	**DN15**
Alimentation en eau chaude	**max. +70°C**
Pression de service	**0.5-10 bar**
Taille de raccord	**G3/8**
Saillie	**141 mm**
Dispositif de protection (EN1717)	**AA**
Matériau	**brass**

Règlementations

Norme EN	**EN 817**

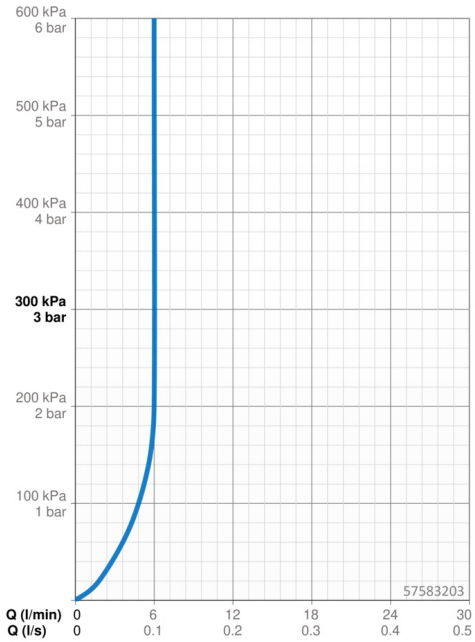

Pièces de rechange

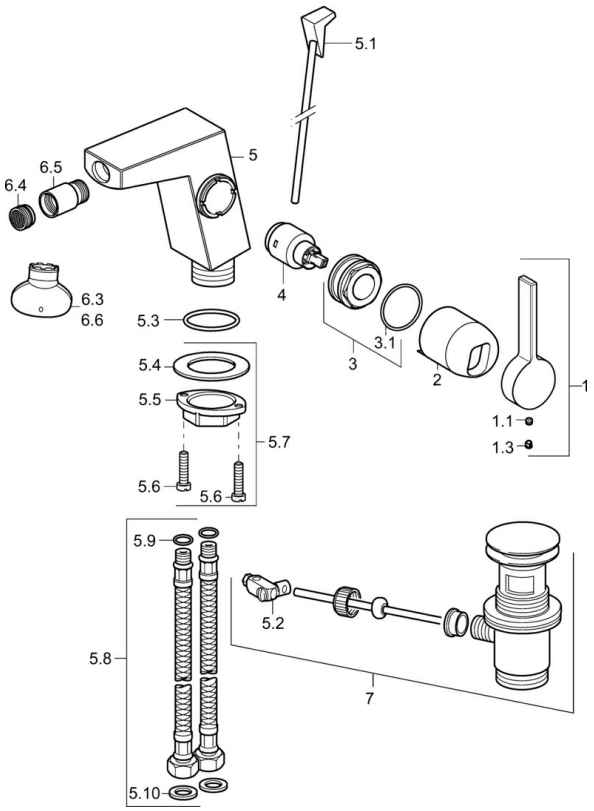

SP57583203

	Nom	Code
1	Levier	59914010
1.1	Vis, M5x6, SW2.5	59912617
1.3	Butée de réglage	59913762
2	Chape Arrêté	59914011
3	Écrou, M32x1, SW30 Arrêté	59914012
4	Cartouche, 2.5	59913914
5.1	Tirette de vidage Arrêté	59914014
5.2	Joint	59904624
5.3	Joint, 35x2.5	59905020
5.7	Ensemble de fixation	59913371
5.8	Tuyau, M8x1, G3/8, L=480	59914008
5.9	Joint, 6x1.4	59913266
5.10	Joint, 9.5x14.4x2	59912551
6.4	Aérateur, M18.5x1, TJ	59913366
6.5	Joint, M18.5x1	59913370
6.6	Clé pour aérateur, M18.5	59913367
7	Vidage	59911441