57522203 HANSALOFT - Waschtischbatterie

EAN: 4015474263529
static.hansa.com/57522203

- Waschtisch
- Einhebelmischer, Seitenbedient
- Standmontage
- Chrom
- Feststehender Auslauf
- Schwenkbar, CACHÉ® Strahlregler, ohne Mundstück direkt in den Armaturenauslauf geschraubt
- Hebel mit W+K-Kennzeichnung, Einhandbedienhebel/Griff
- ø 2.5 Steuerpatrone mit keramischen Dichtscheiben zur Wassermengen- und Temperatureinstellung
- Anschluss über flexible Druckschläuche
- Armaturenkörper aus entzinkungsbeständigem Messing (DZR)
- Ohne Ablaufgarnitur, Ohne Zugstangenbohrung

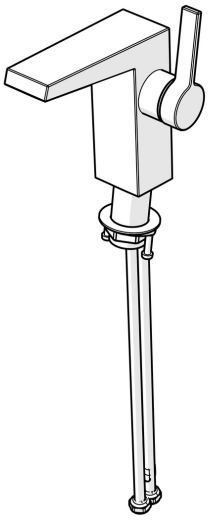

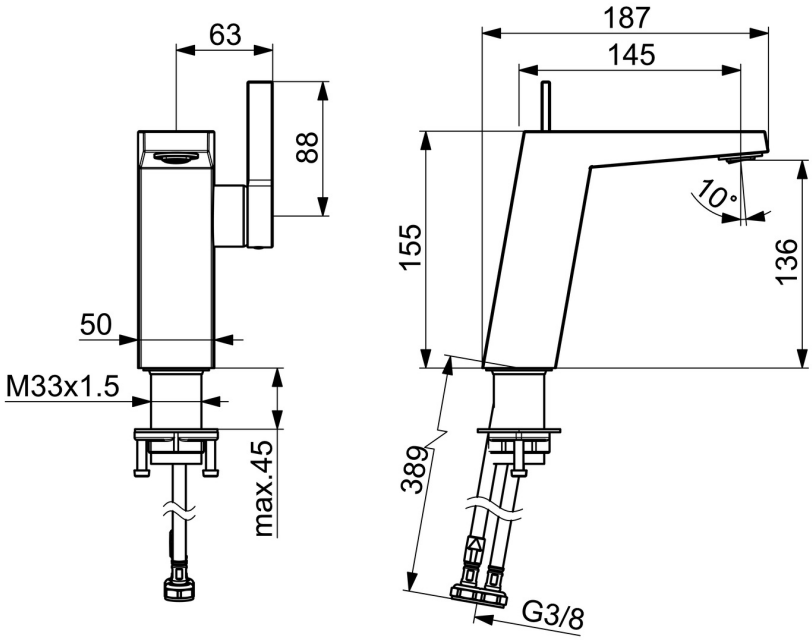

Technische Daten

Durchflusseigenschaften

Durchfluss bei 3 bar (mit Durchflussregler)	**6.0 l/min**
Druckverlust bei einem Durchfluss von 0,2 l/s	**2 bar**

Technische Eigenschaften

DN-Größe (Nennmaß)	**DN15**
Warmwasserversorgung	**max. +70°C**
Arbeitsdruck	**1-10 bar**
Anschlussgröße	**G3/8**
Ausladung	**146 mm**
Sicherungseinrichtung (EN1717)	**AA**
Werkstoff	**Messing**

Vorschriften

EN Standard	**EN 817**

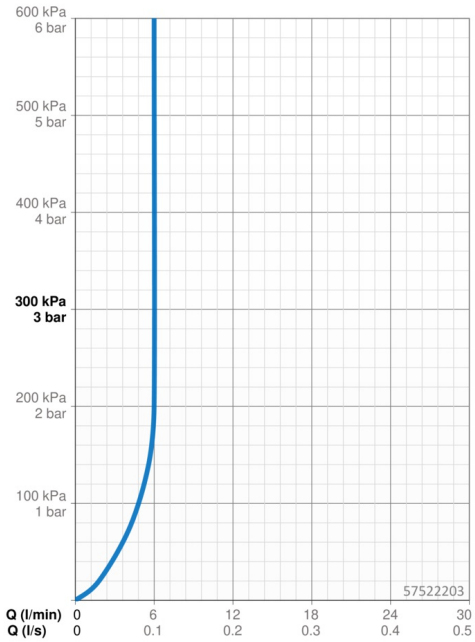

Ersatzteile

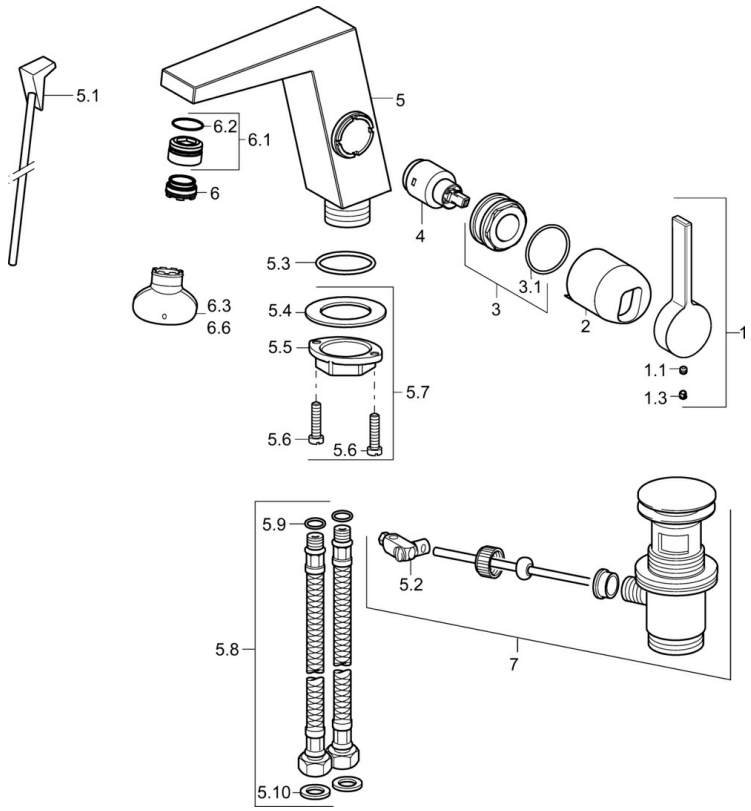

SP57552203

	Name	Art.-Nr.
1	Hebel	59914010
1.1	Schraube, M5x6, SW2.5	59912617
1.3	Blindstopfen	59913762
2	Abdeckkappe Ausgelaufen	59914011
3	Mutter, M32x1, SW30 Ausgelaufen	59914012
4	Kartusche, 2.5	59913914
5.1	Zugstange mit Knopf Ausgelaufen	59914014
5.2	Gelenkstück	59904624
5.3	O-Ring, 35x2.5	59905020
5.7	Befestigungssatz	59913371
5.8	Schlauch, M8x1, G3/8, L=480	59914008
5.9	O-Ring, 6x1.4	59913266
5.10	Dichtung, 9.5x14.4x2	59912551
6	Luftsprudler, M24x1 HC SSR-STD	59914015
6.1	Montagering für Luftsprudler	59914007
6.3	Schlüssel für Luftsprudler, SLIM AIR	59914013
7	Ablaufgarnitur	59911441