57492211 HANSALOFT - Robinetterie de lavabo, 6 V Arrêté

EAN: 4015474276895
static.hansa.com/57492211

- Lavabo
- Public & Semi-public
- Sans contact, Alimentation par pile
- Montage sur plage
- Chrome
- Bec fixe, Bec coulé
- CACHÉ® - Mousseur intégré directement dans la robinetterie
- Poignée de régulation de la température
- Vidage Push
- Limiteur de température ajustable
- Filtre(s) à impuretés, Valve mélangeuse pour contrôle manuel de la température, Valve(s) anti-retour
- Indicateur de batterie faible, Capteur infrarouge, Électrovanne
- Raccordement par flexibles

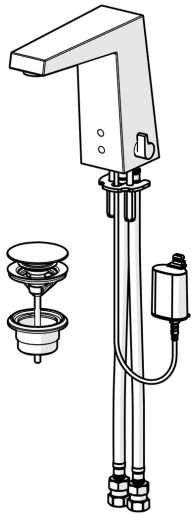

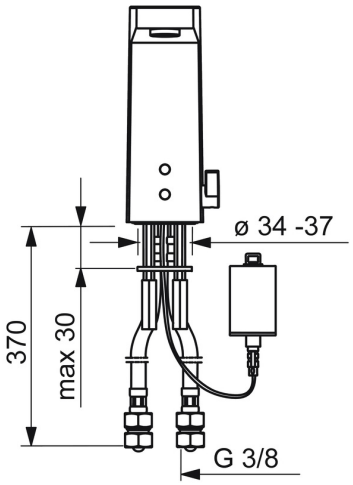

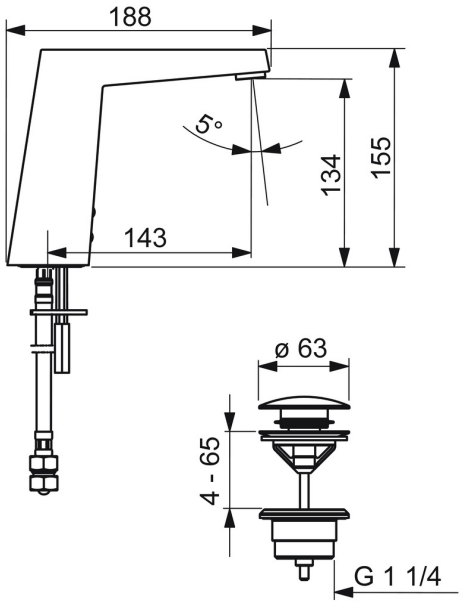

Caractéristiques techniques

Caractéristiques de débit

Débit à 3 bar (avec limiteur de débit)	**6.0 l/min**

Caractéristiques techniques

Taille DN (diamètre nominal)	**DN15**
Alimentation en eau chaude	**max. +70°C**
Pression de service	**1-10 bar**
Taille de raccord	**G3/8**
Saillie	**143 mm**
Dispositif de protection (EN1717)	**EB**
Matériau	**brass**

Paramètres du logiciel

Temporisation de débit	**2 s ± 1 s**
Durée max. d'écoulement	**2 min**

Caractéristiques électroniques

Pile	**Lithium 2CR5 6 V**

Règlementations

Directive EU	**CE EMC Directive 2014/30/EU , RoHS Directive 2011/65/EU**
Norme EN	**EN 15091, ETSI EN 301 489-1 V1.9.2 , ETSI EN 300 328 v2.2.2 , EN 61000-6-1:2007 , EN 61000-6-3:2007+A1:2011+AC:2012 , EN 60335-1:2012+A11+A13+A1+A14+A2+A15:2021, Part 19.11.4**
Indice de protection	**IP 55**

Certificats et normes

DVGW	**CW-6514CR0161**
UN38.3	**BP 0001-3**

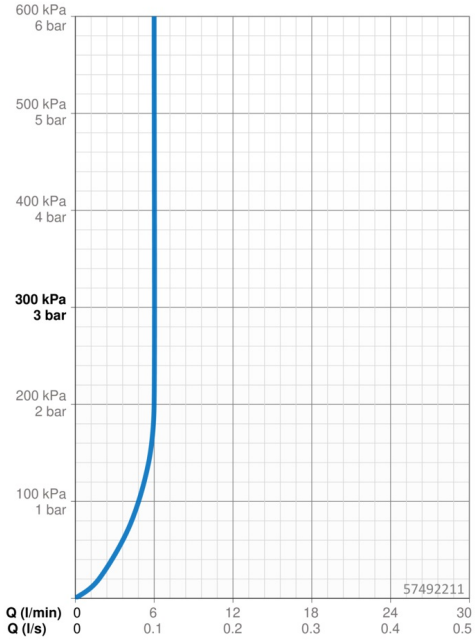

Pièces de rechange

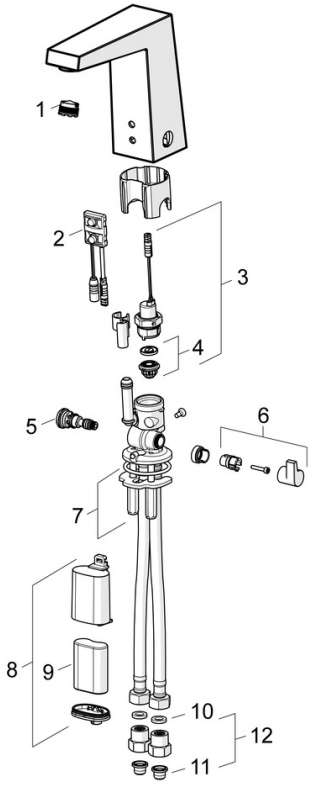

SP57492211

	Nom	Code
01	Aérateur, M18.5x1, TJ	59913366
02	Sensor, 6 V Arrêté	59914093
02	Sensor, 6/9/12 V, Bluetooth	59914567
03	Électrovanne, 6 V	59914091
04	Membrane pour électro-vanne	1006500V
04	Membrane Arrêté	59914090
05	Jeu de réglage de température	59914193
06	Croisillon réglage de température	59914189
07	Sets de fixations	59914132
08	Boîtier à pile, complet, 2CR5 6 V	59914088
09	Piles, 2CR5 6 V	59911670
10	Joint, 8x14.3x2	59914087
11	Filtres	59914085
12	Clapet anti-retour + filtre	59914086
N.I.	Limitateur	59914106