57202203 HANSASTELA - Waschtischbatterie Ausgelaufen

EAN: 4015474162860
static.hansa.com/57202203

- Waschtisch
- Zweigriff
- Standmontage
- Chrom
- Feststehender Auslauf
- Zweihandbedienhebel/Griffe
- Ablaufgarnitur mit Zugstange
- Temperaturbegrenzer
- Oberteil mit keramischen Dichtscheiben zur Wassermengeneinstellung für einen Abgang, Schmutzfilter
- Anschluss über flexible Druckschläuche
- Armaturenkörper aus entzinkungsbeständigem Messing (DZR)
- Schwallauslauf

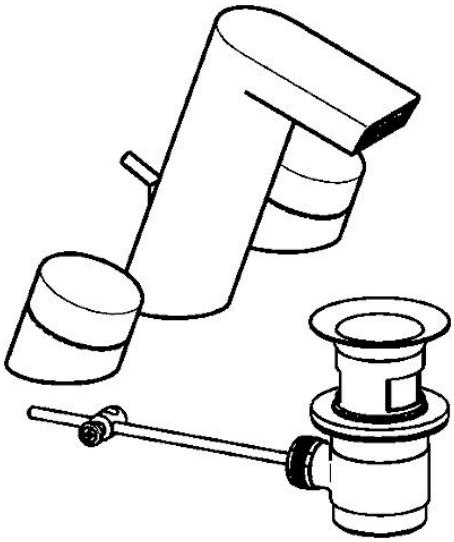

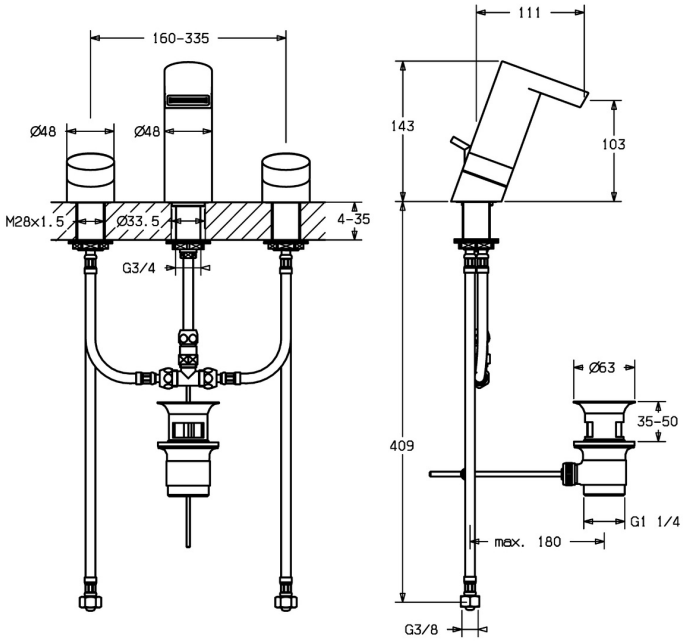

Technische Daten

Durchflusseigenschaften

Durchfluss bei 3 bar(mit Durchflussbegrenzer)	**6.0 l/min**

Technische Eigenschaften

DN-Größe (Nennmaß)	**DN15**
Warmwasserversorgung	**max. +70°C**
Arbeitsdruck	**0.5-10 bar**
Anschlussgröße	**G3/8**
Ausladung	**111 mm**
Werkstoff	**Messing**

Vorschriften

EN Standard	**EN 200**

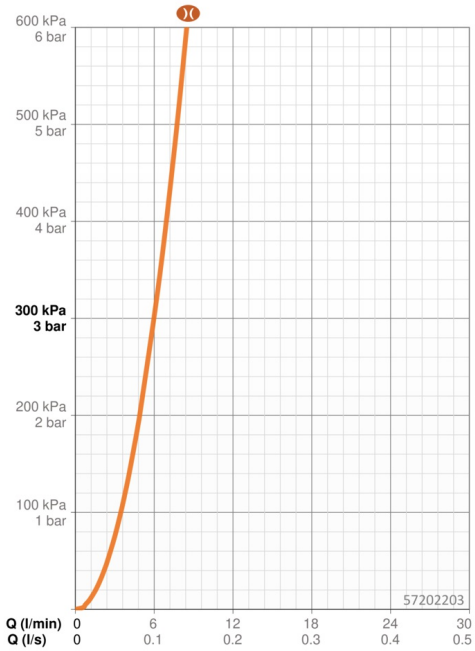

Ersatzteile

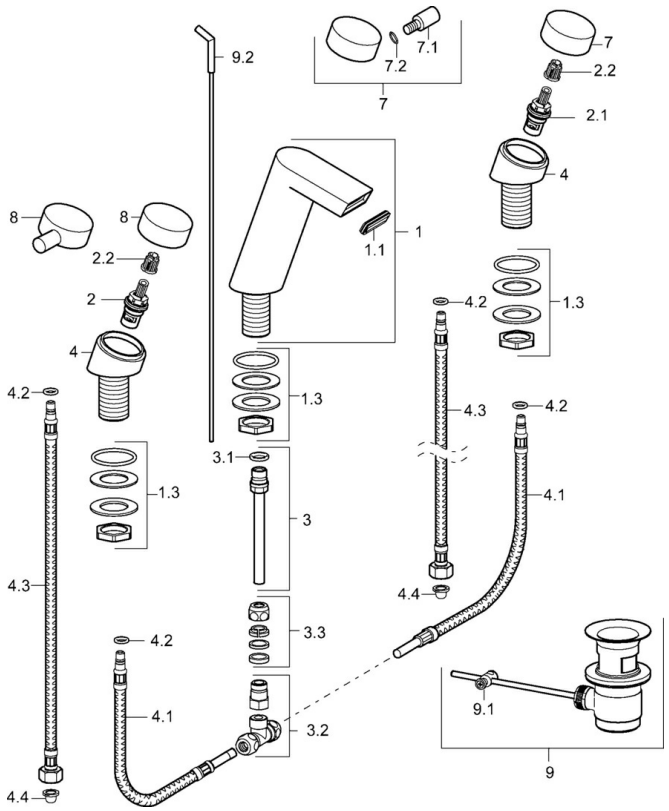

SP57202203

	Name	Art.-Nr.
1	Auslauf Ausgelaufen	59913265
1.1	Luftsprudler und Schlüssel, 6 l/min	59913094
1.3	Befestigungssatz Ausgelaufen	59913262
2	Oberteil, G3/8	59913260
2.1	Oberteil, G3/8	59913261
2.2	Adapter Weiss	59910235
3	Anschlussnippel Ausgelaufen	59913264
3.2	Befestigungsteil	59913263
3.3	Klemmverschraubung	59905061
4.1	Schlauch, L=220 Ausgelaufen	59913256
4.2	O-Ring, 6x1.4	59913266
4.3	Anschlußschlauch, L=370, G3/8-M8x1 Ausgelaufen	59913257
4.4	Schmutzfilter	59911684
7	Griff, COLD	59913258
7	Hebel Ausgelaufen	59913192
7.2	O-Ring, d 4x1	59902331
8	Hebel Ausgelaufen	59913191
8	Griff, HOT Ausgelaufen	59913259
9	Ablaufgarnitur	59904620
9.1	Gelenkstück	59904624
9.2	Zugstange mit Knopf	59912527