57182273 HANSASTELA ECO - Robinetterie de lavabo

EAN: 4057304015182
static.hansa.com/57182273

- Lavabo
- Monocommande
- Montage sur plage
- Chrome
- Bec fixe
- PCA - Mousseur à débit constant indépendamment de la pression, Angle de l'aérateur ajustable
- Levier monocommande, Levier avec symbole C+F
- Vidage avec tirette
- Cartouche céramique de ø 25 mm pour contrôle de température et de débit
- Raccordement par flexibles
- Corps en laiton DZR

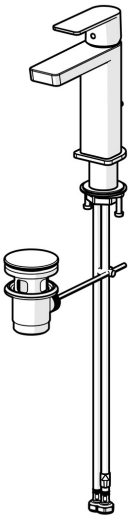

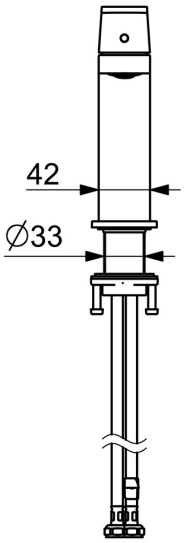

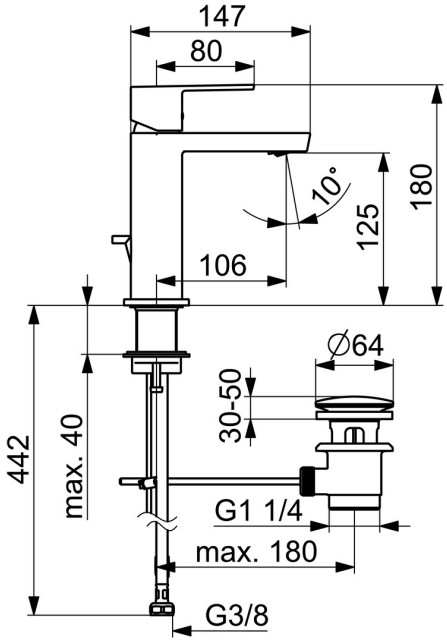

Caractéristiques techniques

Caractéristiques de débit

Débit à 3 bar (avec limiteur de débit)	**4.8 l/min**

Caractéristiques techniques

Alimentation en eau chaude	**max. +70°C**
Pression de service	**0.5-10 bar**
Taille de raccord	**G3/8**
Saillie	**106 mm**
Dispositif de protection (EN1717)	**AA**
Matériau	**brass**

Règlementations

Norme EN	**EN 817**
Classe acoustique	**I (ISO 3822)**

Certificats et normes

ABP	**PA-IX 38025/IO**

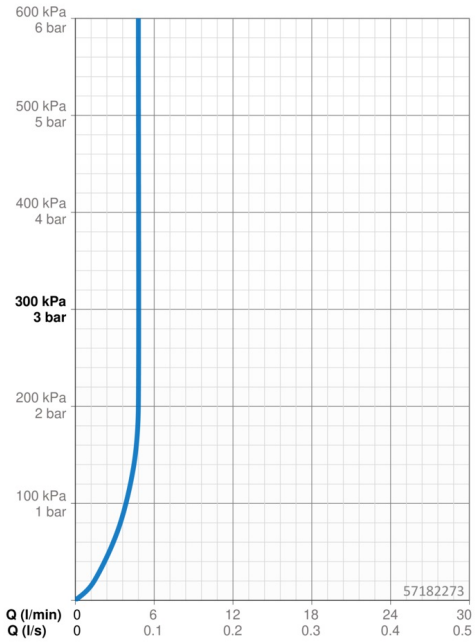

Pièces de rechange

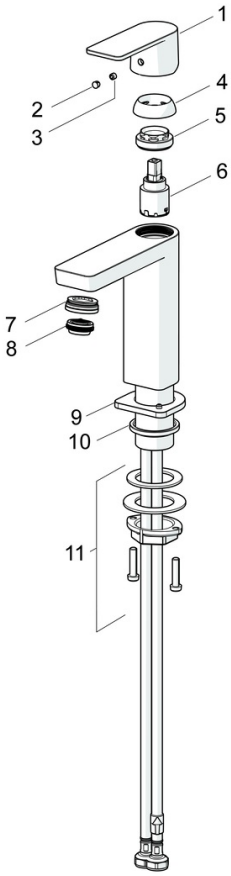

SP57192273

	Nom	Code
01	Levier	1006412V
02	Butée de réglage	59913762
03	Vis, M5x8, SW2.5	59904755
04	Chape	59913957
05	Écrou de maintien, M32x1, SW24	59913958
06	Cartouche, 2.5	59913914
07	Fitting ring for aerator, M24x1, SW17, (2019-)	59914744
08	Aérateur, M24x1 HC SSR-STD	59914015
09	Rosaces	1006394V
10	Bague	59914650
11	Ensemble de fixation	59913371