571622790005 HANSASTELA ECO+ - Robinetterie de lavabo, 6 V, Bluetooth

EAN: 4057304018527
static.hansa.com/571622790005

- Industry, ECO Building, Housing
- Sans contact, Alimentation par pile, Bluetooth®
- Montage sur plage
- Chrome
- Bec fixe, Bec coulé
- PCA - Mousseur à débit constant indépendamment de la pression
- Poignée de régulation de la température
- Limiteur de température ajustable
- Valve mélangeuse pour contrôle manuel de la température, Valve(s) anti-retour
- Sensor avec détection automatique, Électrovanne, Indicateur de batterie faible
- Raccordement par flexibles
- Corps en laiton DZR, Paramètres du logiciel réglables via l'application Bluetooth, Convertible pour eau froide et eau prémélangée
- Sans bonde de vidage push

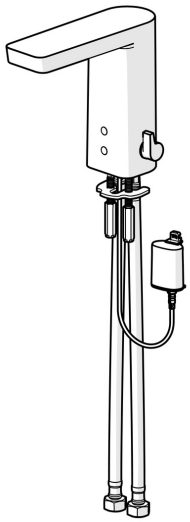

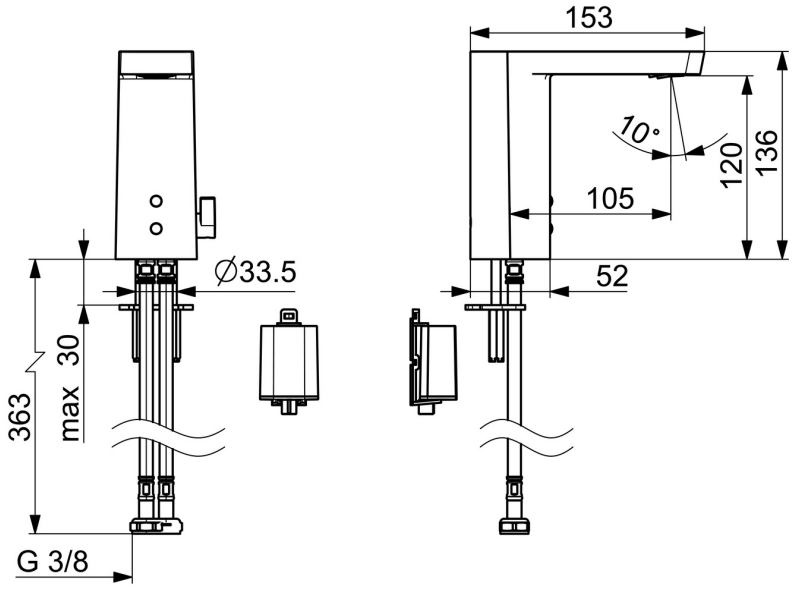

Caractéristiques techniques

Caractéristiques de débit

Débit à 3 bar (avec limiteur de débit)	**4.2 l/min**

Caractéristiques techniques

Taille DN (diamètre nominal)	**DN15**
Alimentation en eau chaude	**max. +70°C**
Pression de service	**1-10 bar**
Taille de raccord	**G3/8**
Saillie	**105 mm**
Dispositif de protection (EN1717)	**AA**
Matériau	**brass**

Paramètres du logiciel

Temporisation de débit	**3 s (1-20 s)**
Rinçage automatique	**off (off/1-120 h)**
Durée de rinçage automatique	**30 s (1-1800 s)**
Durée max. d'écoulement	**2 min (1 - 1800 s)**

Caractéristiques électroniques

Pile	**Lithium 2CR5 6 V**
Bluetooth version	**4.x (D034445)**

Règlementations

Directive EU	**CE Radio Equipment Directive 2014/53/EU , Low Voltage Directive 2014/35/EU , EMC Directive 2014/30/EU , RoHS Directive 2011/65/EU**
Norme EN	**EN 15091, ETSI EN 301 489-1 V1.9.2 , ETSI EN 300 328 v2.2.2 , EN 61000-6-1:2007 , EN 61000-6-3:2007+A1:2011+AC:2012 , EN 60335-1:2012+A11+A13+A1+A14+A2+A15:2021, Part 19.11.4**
Classe acoustique	**I (ISO 3822) Oras lab.**
Indice de protection	**IP 55**

Certificats et normes

DVGW	**CW-6514CR0161**
ABP	**P-IX 38184/IO**
UN38.3	**UN38-3 Maxell 2CR5**
EPD	**S-P-06394**

Durabilité

EPD module A1 (kg CO2 eq.)	**10,02**
EPD module A2 (kg CO2 eq.)	**0,46**
EPD module A3 (kg CO2 eq.)	**0,54**
EPD module A1-A3 (kg CO2 eq.)	**11,02**
EPD module A4 (kg CO2 eq.)	**0,40**
EPD module B7 (kg CO2 eq.)	**301,00**
EPD module C2 (kg CO2 eq.)	**0,02**
EPD module C3 (kg CO2 eq.)	**0,02**
EPD module C4 (kg CO2 eq.)	**0,31**
EPD module D (kg CO2 eq.)	**-8,04**

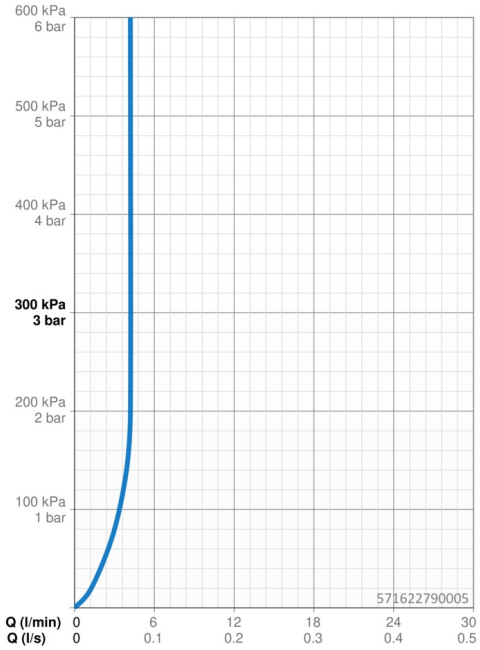

Pièces de rechange

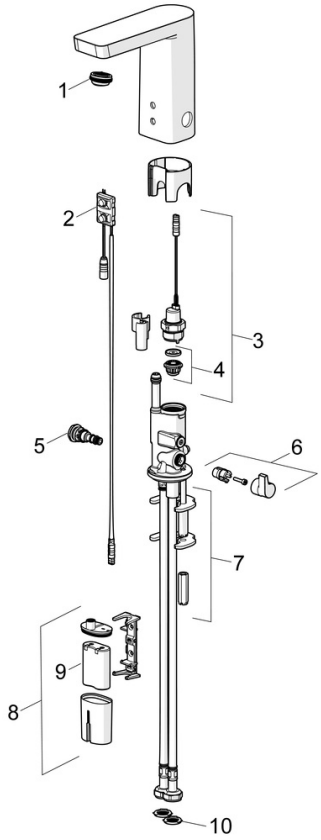

SP57162279

	Nom	Code
01	Aérateur, M24x1 HC SSR-STD	59914015
02	Sensor, 6/9/12 V, Bluetooth	59914567
03	Électrovanne, 6 V	59914091
04	Membrane pour électro-vanne	1006500V
04	Membrane Arrêté	59914090
05	Jeu de réglage de température	59914089
06	Croisillon réglage de température	59914189
07	Sets de fixations	59914132
08	Boîtier à pile, complet, 2CR5 6 V	59914088
09	Piles, 2CR5 6 V	59911670
10	Joint filtre	1007900V
N.I.	Limitateur	59914106