57122279 HANSASTELA ECO - Robinetterie de lavabo, 9/12 V, Bluetooth

EAN: 4057304015526
static.hansa.com/57122279

Robinetterie de lavabo électronique (pile lithium 6 V) avec bouton de réglage de la température. On peut installer ce robinet selon son choix:

1. avec poignée de réglage de température
2. avec préréglage de température
3. pour eau pré-mitigée ou froide

- Lavabo
- Public & Semi-public
- Sans contact, Bluetooth®, Transformateur à fiche
- Montage sur plage
- Chrome
- Bec fixe, Bec coulé
- CACHÉ® - Mousseur intégré directement dans la robinetterie, PCA - Mousseur à débit constant indépendamment de la pression, Angle de l'aérateur ajustable
- Poignée de régulation de la température
- Limiteur de température ajustable
- Valve mélangeuse pour contrôle manuel de la température, Valve(s) anti-retour, Filtre(s) à impuretés
- Sensor avec détection automatique, Électrovanne, Alimentation électrique
- Raccordement par flexibles
- Corps en laiton DZR, Paramètres du logiciel réglables via l'application Bluetooth, Convertible pour eau froide et eau prémélangée
- Sans bonde de vidage push

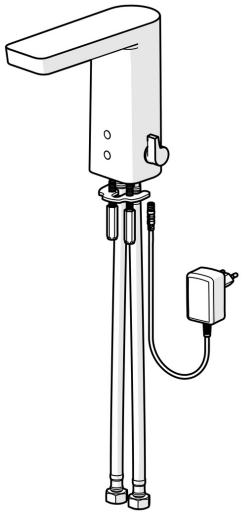

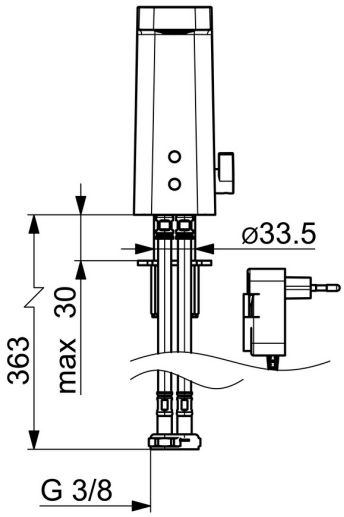

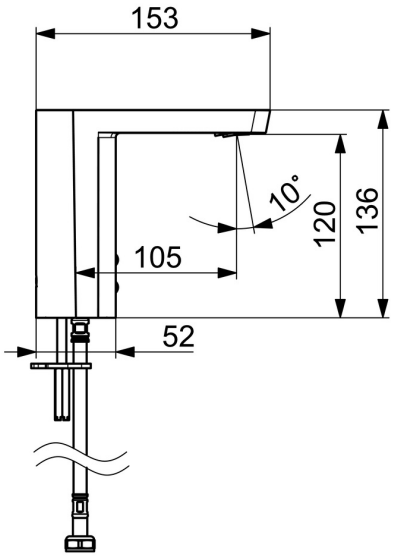

Caractéristiques techniques

Caractéristiques de débit

Débit à 3 bar (avec limiteur de débit)	**4.8 l/min**

Caractéristiques techniques

Taille DN (diamètre nominal)	**DN15**
Alimentation en eau chaude	**max. +70°C**
Pression de service	**1-10 bar**
Taille de raccord	**G3/8**
Saillie	**105 mm**
Dispositif de protection (EN1717)	**AA**
Matériau	**brass**

Paramètres du logiciel

Temporisation de débit	**3 s (1-20 s)**
Rinçage automatique	**off (off/1-120 h)**
Durée de rinçage automatique	**30 s (1-1800 s)**
Durée max. d'écoulement	**2 min (1 - 1800 s)**

Caractéristiques électroniques

Raccordement électrique	**230 / 9 V**
Bluetooth version	**4.x (D034445)**

Règlementations

Directive EU	**CE Radio Equipment Directive 2014/53/EU , Low Voltage Directive 2014/35/EU , EMC Directive 2014/30/EU , RoHS Directive 2011/65/EU**
Norme EN	**EN 15091, ETSI EN 301 489-1 V1.9.2 , ETSI EN 300 328 v2.2.2 , EN 61000-6-1:2007 , EN 61000-6-3:2007+A1:2011+AC:2012 , EN 60335-1:2012+A11+A13+A1+A14+A2+A15:2021, Part 19.11.4**
Classe acoustique	**I (ISO 3822)**
Indice de protection	**IP 55 / transformer IP 20**

Certificats et normes

DVGW	**CW-6514CR0161**
ABP	**P-IX 38184/IO**
EPD	**S-P-06394**

Durabilité

EPD module A1 (kg CO2 eq.)	**10,02**
EPD module A2 (kg CO2 eq.)	**0,46**
EPD module A3 (kg CO2 eq.)	**0,54**
EPD module A1-A3 (kg CO2 eq.)	**11,02**
EPD module A4 (kg CO2 eq.)	**0,40**
EPD module B7 (kg CO2 eq.)	**344,00**
EPD module C2 (kg CO2 eq.)	**0,02**
EPD module C3 (kg CO2 eq.)	**0,02**
EPD module C4 (kg CO2 eq.)	**0,31**
EPD module D (kg CO2 eq.)	**-8,04**

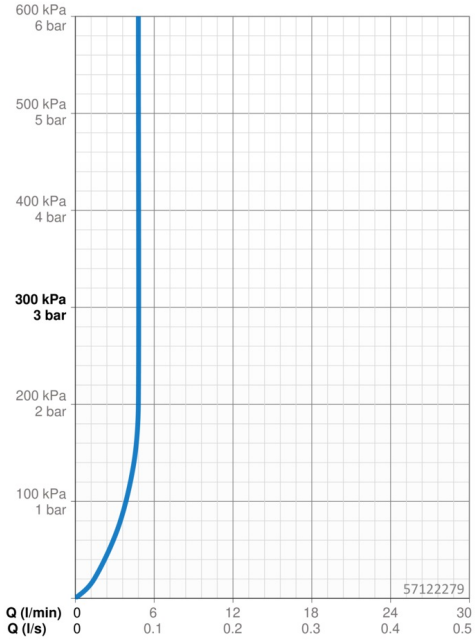

Pièces de rechange

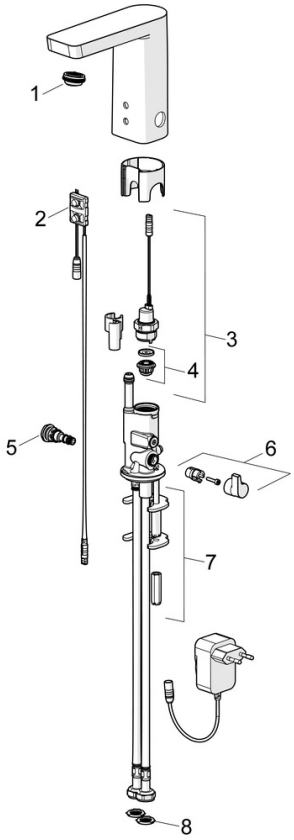

SP57122279

	Nom	Code
01	Aérateur, M24x1 HC SSR-STD	59914015
02	Sensor, 6/9/12 V, Bluetooth	59914567
03	Électrovanne, 6 V	59914091
04	Membrane pour électro-vanne	1006500V
04	Membrane Arrêté	59914090
05	Jeu de réglage de température	59914089
06	Croisillon réglage de température	59914189
07	Sets de fixations	59914132
08	Joint filtre	1007900V
N.I.	Limitateur	59914106