56619101 HANSAMURANO - Fertigset für Brause-Batterie Ausgelaufen

EAN: 4015474065246
static.hansa.com/56619101

- Dusche
- Thermostat, Fertigmontageset
- Wandmontage für Unterputz-Einbaukörper
- Chrom
- Temperatureinstellgriff, Durchflusseinstellgriff
- Thermostatkartusche zur Temperaturreglung
- Rosette rund

Technische Daten

Technische Eigenschaften

Warmwasserversorgung	**max. +80°C**
Arbeitsdruck	**1-10 bar**

Vorschriften

EN Standard	**EN 1111**

Ersatzteile

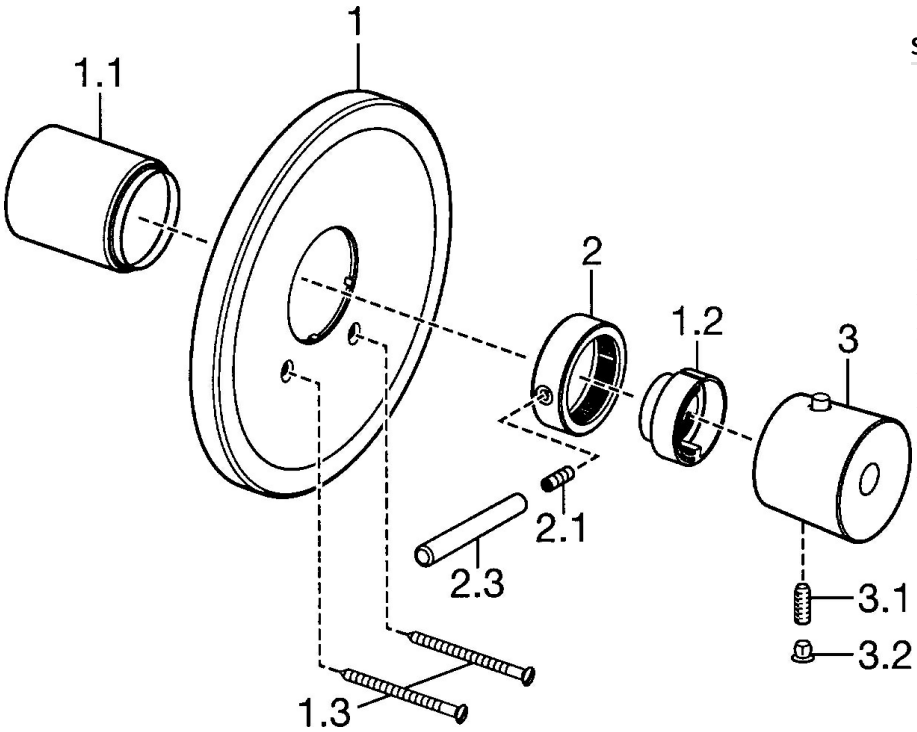

SP56619101

	Name	Art.-Nr.
1	Rosette Ausgelaufen	59912538
1.1	Abdeckkappe Ausgelaufen	59912327
1.2	Temperatur-Anschlagring	59906355
1.3	Schraube, M5x65	59904847
2	Mengen-Einstell-Griff	59912130
2.1	Schraube, M6x20	59911228
2.3	Hebel, 80 mm	59912128
3	Temperatureinstellgriff Ausgelaufen	59912541
3.1	Schraube, M6x9.5	59901609
3.2	Blindstopfen	59911840
3.3	Anschlagstift	59912005
N.I.	Verlängerungssatz, 35 mm	59911438

© 2024 Hansa Armaturen GmbH - www.hansa.com - 03.04.2024