56609101 HANSAMURANO - Kit de finition douche encastré

EAN: 4015474065260
static.hansa.com/56609101

- Solutions de douche
- Thermostatique, Kit de finition
- Montage mural encastré
- Chrome
- Poignée de régulation de la température
- Cartouche thermostatique
- Rosace ronde

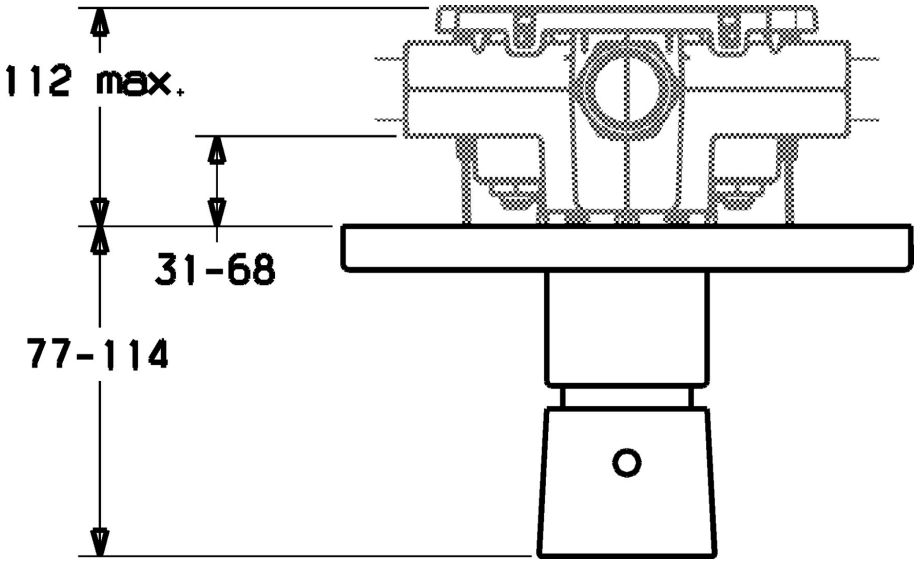

Caractéristiques techniques

Caractéristiques techniques

Alimentation en eau chaude	**max. +80°C**
Pression de service	**1-10 bar**

Règlementations

Norme EN	**EN 1111**

© 2024 Hansa Armaturen GmbH - www.hansa.com - 03.04.2024

Pièces de rechange

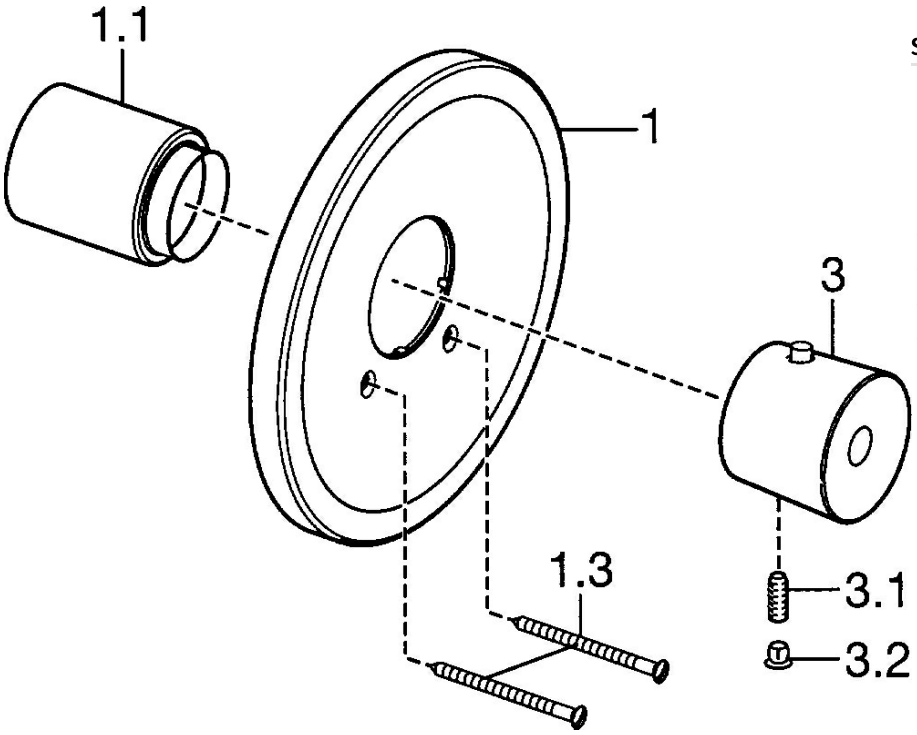

SP56609101

	Nom	Code
1	Rosaces Arrêté	59912538
1.1	Chape Arrêté	59912540
1.3	Vis, M5x65	59904847
3	Croisillon réglage de température Arrêté	59912541
3.1	Vis, M6x9.5	59901609
3.2	Butée de réglage	59911840
3.3	Rebound pin	59912005
N.I.	Rallonge pour mitigeur encastrés, 35 mm	59912459