56542203 HANSAPALENO - Drez. batéria s ventilom pre umýv. riadu

EAN: 4057304012365
static.hansa.com/56542203

- Kuchyňa
- Jednopáková, Ventil pre umývačku riadu alebo práčku
- Stojanková
- Chróm
- Otočné výtokové rameno, Možnosť obmedzenia rozsahu otáčania
- CASCADE® - aerátor
- Mechanický uzatvárací ventil pre pripojenie umývačky riadu alebo práčky
- Páka so symbolom teplej a studenej vody, Jedna ovládacia páka / rukoväť
- Funkcie pre nastavenie maximálnej teploty a prietoku vody, Nastaviteľný obmedzovač teploty vody (súčasť dodávky, možnosť dodatočnej inštalácie)
- ø 35 mm keramická kartuša pre ovládanie teploty a prietoku vody
- Flexibilné pripojovacie hadičky
- 3S - inštalačný systém pre bezpečné a jednoduché upevnenie batérie

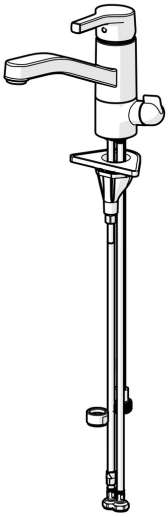

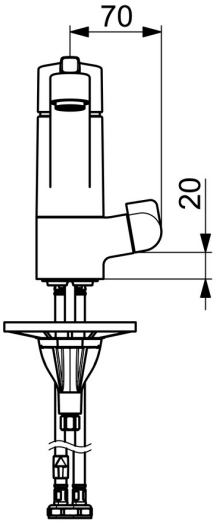

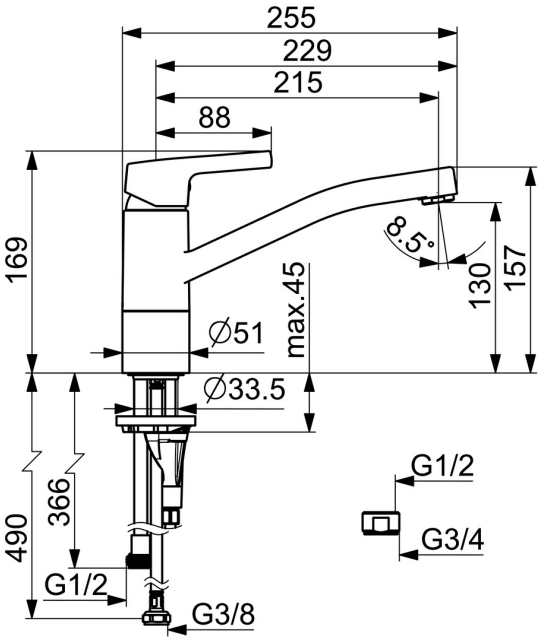

© 2024 Hansa Armaturen GmbH - www.hansa.com - 03.04.2024

Technické údaje

Vlastnosti prietoku

Prietok pri tlaku 3 bar	**9.0 l/min**

Technické vlastnosti

Veľkosť DN (menovitý rozmer)	**DN15**
Dodávka teplej vody	**max. +70°C**
Pracovný tlak	**0.5-10 bar**
Spojovacia veľkosť	**G3/8**
Projection	**215 mm**
Materiál	**Mosadz**

Predpisy

Norma EN	**EN 817**
Trieda hlučnosti	**I(ISO3822)**

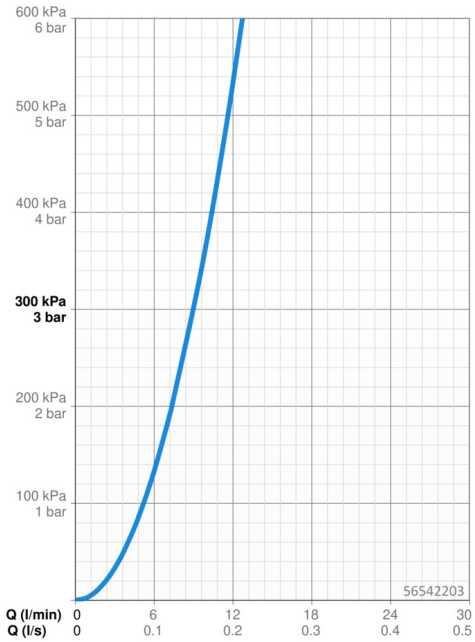

Náhradné diely

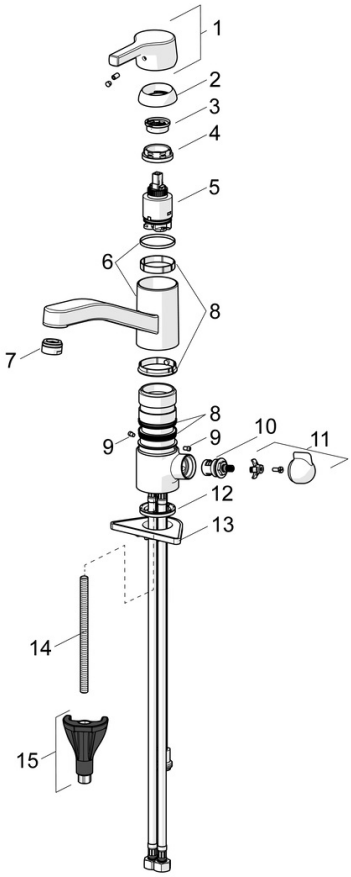

SP56542203

	Názov	Kód
01	Ovládacia rukoväť	59914712
02	Krytka, 33x3 mm	59912504
03	Temperature adjustment limiter	59912325
04	Prítlačná matica, M37x1, AF30 Ukončené	59912111
05	Kartuš, 3.5 Classic	59913075
06	Výtokové rameno Ukončené	59914432
07	Aerator, M24x1 HC Ukončené	59914194
08	Tesnenie sada	1001264V
08	Tesnenie sada Ukončené	59913968
09	Obmedzovač Ukončené	59914437
10	Sedlo, G1/2	59914433
11	Rukoväť prepínača umývačky riadu Ukončené	59914715
12	Gumové tesnenie	59914591
13	Podložka	59910008
14	Upevňovacia skrutka, M8x1, L=130	59914474
15	Upevňovací set	59914475

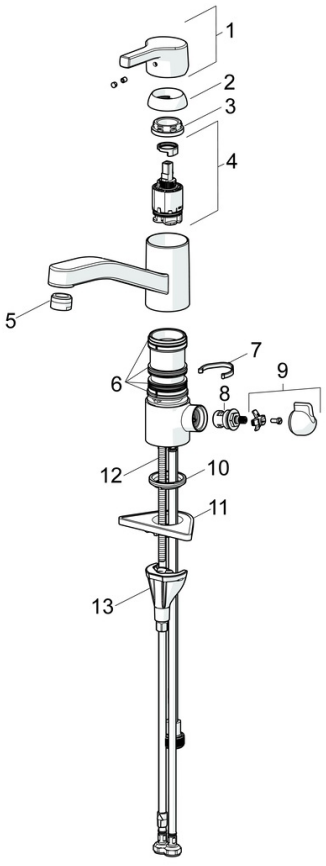

SP56542203(2020)

	Názov	Kód
01	Ovládacia rukoväť	59914712
02	Krytka, 33x3 mm	59912504
03	Prítlačná matica, M37x1, SW30	1005680V
04	Kartuš, 3.5 Classic	59913075
05	Aerator, M24x1 STD HC A	59902366
06	Tesnenie sada	1001264V
07	Obmedzovač, 120°	59914489
08	Sedlo, G1/2	59914433
09	Rukoväť prepínača umývačky riadu Ukončené	59914715
10	Gumové tesnenie	59914591
11	Podložka	59910008
12	Upevňovacia skrutka, M8x1, L=130	59914474
13	Upevňovací set	59914475

© 2024 Hansa Armaturen GmbH - www.hansa.com - 03.04.2024