56443203 HANSAPALENO - Robinetterie de bidet

EAN: 4057304012228
static.hansa.com/56443203

- Bidet
- Monocommande
- Montage sur plage
- Chrome
- Bec fixe
- PCA - Mousseur à débit constant indépendamment de la pression, Aérateur à rotule
- Levier avec symbole C+F, Levier monocommande
- Vidage avec tirette
- Limiteur de température et de débit, Limiteur de température ajustable
- Cartouche céramique de ø 35 mm pour contrôle de température et de débit
- Corps en laiton DZR, Système de fixation rapide 3S

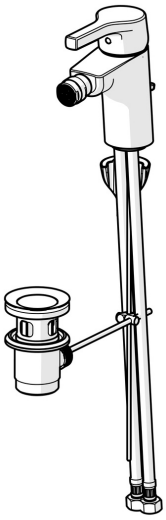

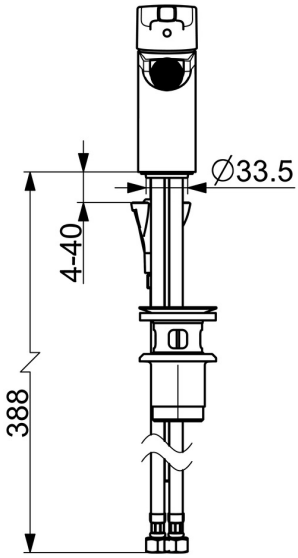

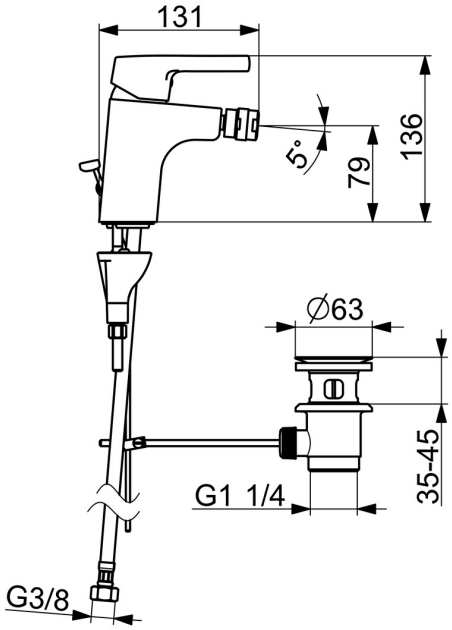

Caractéristiques techniques

Caractéristiques de débit

Débit à 3 bar (avec limiteur de débit)	**6.0 l/min**

Caractéristiques techniques

Taille DN (diamètre nominal)	**DN15**
Alimentation en eau chaude	**max. +80°C**
Pression de service	**0.5-10 bar**
Taille de raccord	**G3/8**
Saillie	**106 mm**
Matériau	**brass**

Règlementations

Norme EN	**EN 817**
Classe acoustique	**I (ISO3822)**

Certificats et normes

DVGW	**DW-6506CS0548**

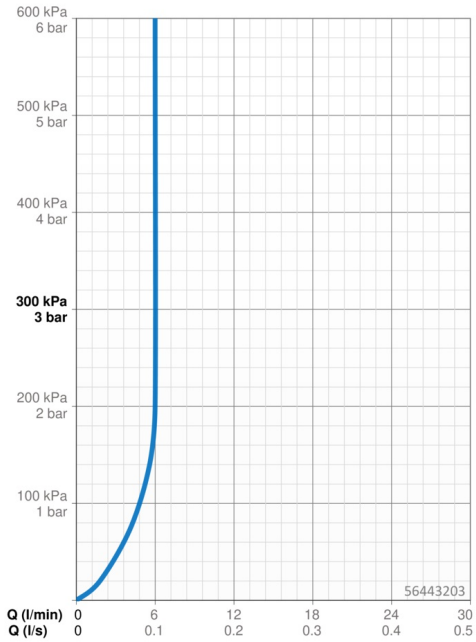

Pièces de rechange

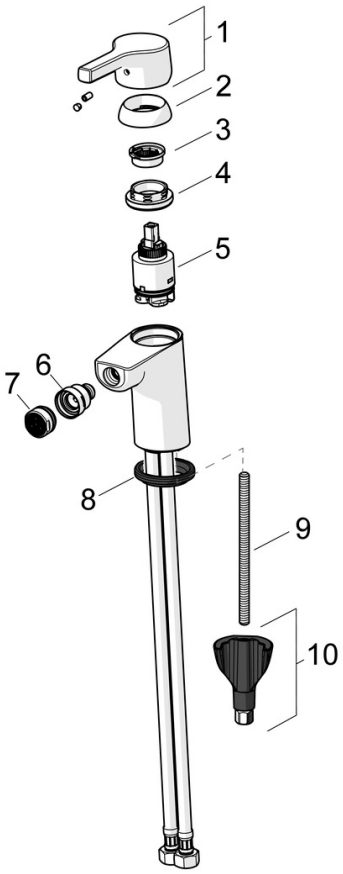

SP56443203

	Nom	Code
01	Levier	59914712
02	Chape, 33x3 mm	59912504
03	Temperature adjustment limiter	59912325
04	Écrou de maintien, M40x1	1003409V
05	Cartouche, 3.5 Classic	59913075
06	Joint boule pour mitigeur bidet	59910952
07	Aérateur, M24x1, 6 l/min	59913727
08	Bague	59914591
09	Vis, M8x1, L=130	59914474
10	Ensemble de fixation	59914475