5574210092 HANSASTAR - Wannenfüll- und Brausebatterie

Ausgelaufen

EAN: 4015474002845
static.hansa.com/5574210092

- Wanne & Dusche
- Einhebelmischer
- Wandmontage
- Rückflussverhinderer
- Ohne Bedienhebel

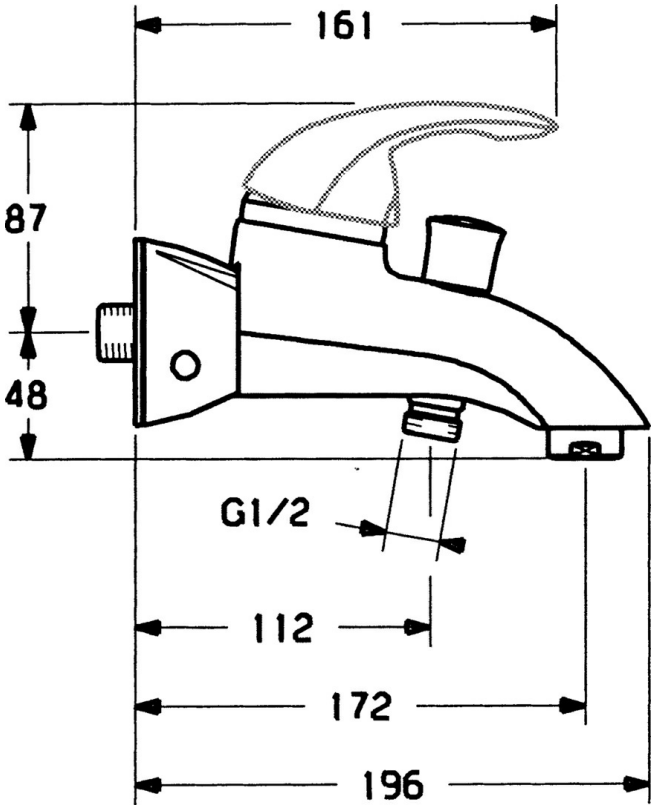

Technische Daten

Technische Eigenschaften

Warmwasserversorgung	**max. +80°C**
Arbeitsdruck	**0.5-10 bar**
Sicherungseinrichtung (EN1717)	**EB**

Ersatzteile

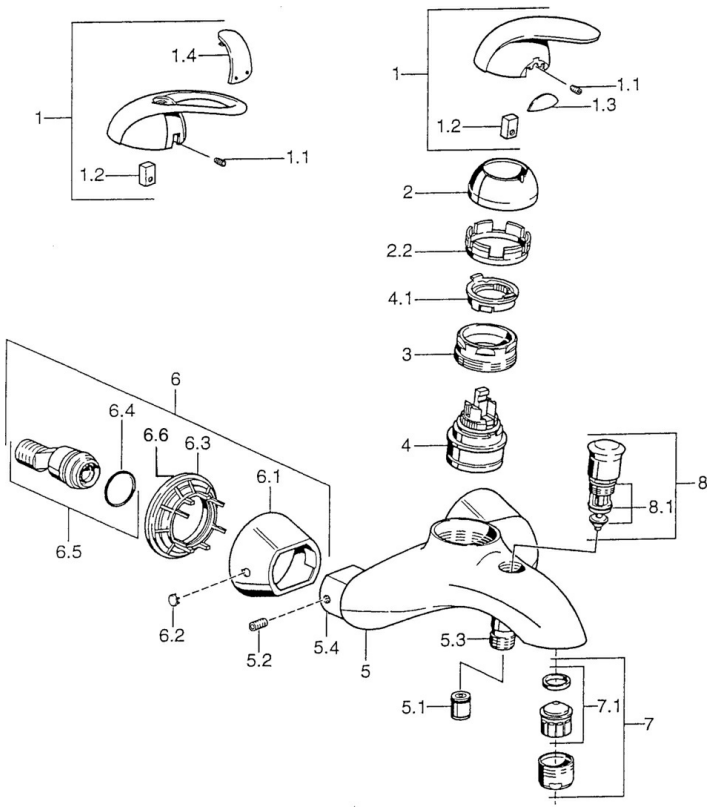

SP55742100

	Name	Art.-Nr.
1	Hebel Ausgelaufen	599055881
1.1	Schraube, M5x8, SW2.5	59904755
1.2	Kunststoffadapter	59904778
1.3	Dekorkappe Ausgelaufen	59911785
1.4	Dekorkappe Ausgelaufen	59911786
2	Abdeckkappe Chrom/Seidenmatt Ausgelaufen	59906564
2	Abdeckkappe	59906563
2.2	Befestigungshülse	59906695
3	Ringschraube, M50x1, SW45	59904775
4	Kartusche, 4.8 eco	59904601
4.1	Warmwasser Begrenzer	59904759
5.1	Rückflussverhinderer	59905714
5.2	Schraube, M8x8	59906104
5.3	Gewindenippel, G1/2xM18x1	59911384
5.4	Anschlussnippel Ausgelaufen	59911797
6.1	Rosette Ausgelaufen	59911473
6.2	Blindstopfen Ausgelaufen	59911480
6.3	Adapter Ausgelaufen	59911486
6.4	O-Ring, 25.07x2.62	59911479
6.5	Verbinder, G1/2	59911491
7	Luftsprudler, M28x1 C	59902088
7.1	Luftsprudler, M28x1 C Ausgelaufen	59902089
8	Umsteller, automatisch Ausgelaufen	59911799
8.1	Dichtungskit	59904791
N.I.	Dichtung, 52x63x5 Ausgelaufen	59911798