55522203 HANSABASIC XL - Robinetterie de lavabo

EAN: 4057304018992
static.hansa.com/55522203

- Lavabo
- Monocommande
- Montage sur plage
- Chrome
- Bec fixe
- PCA - Mousseur à débit constant indépendamment de la pression
- Levier avec symbole C+F, Levier monocommande
- Cartouche céramique de ø 35 mm pour contrôle de température et de débit
- Raccordement par flexibles
- Kit de fixation express
- Sans bonde de vidage push, Sans bonde de vidage à tirette

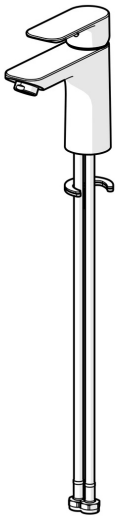

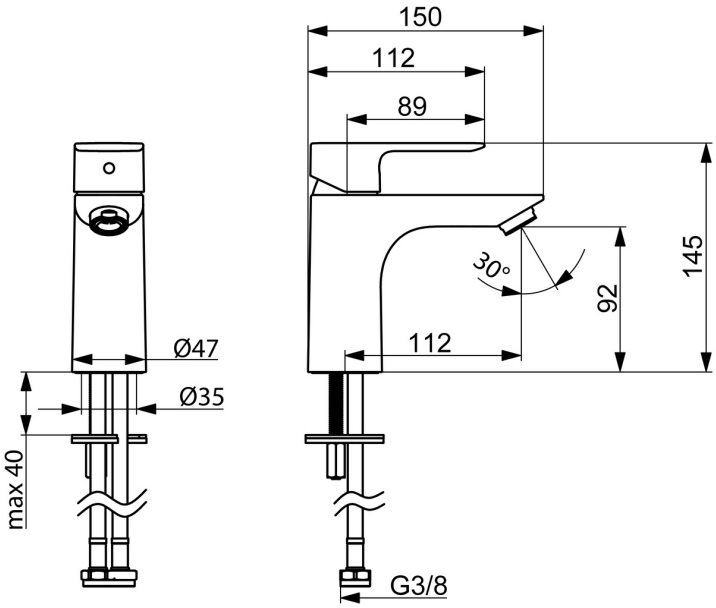

Caractéristiques techniques

Caractéristiques de débit

Débit à 3 bar (avec limiteur de débit)	**4.8 l/min**

Caractéristiques techniques

Taille DN (diamètre nominal)	**DN15**
Alimentation en eau chaude	**max. +70°C**
Pression de service	**0.5-10 bar**
Taille de raccord	**G3/8**
Saillie	**112 mm**
Dispositif de protection (EN1717)	**AA**
Matériau	**brass**

Règlementations

Norme EN	**EN 817**
Classe acoustique	**I (ISO 3822)**

Certificats et normes

DVGW	**DW-6506DO0165**
ABP	**PA-IX 10072/IO**
Déclaration de conformité	**DoC**

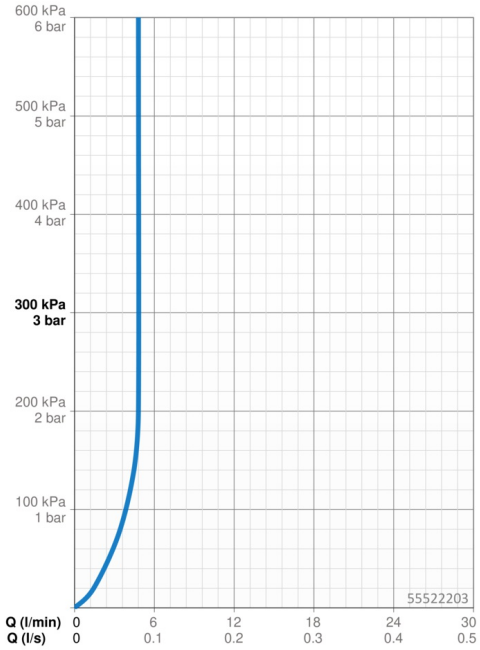

Pièces de rechange

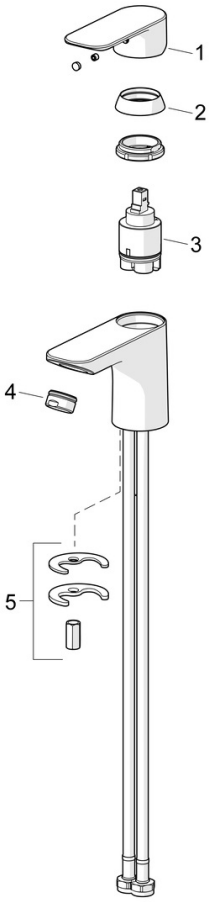

SP55402203

	Nom	Code
01	Levier	1017126V
02	Chape	1017127V
03	Cartouche, 3.5 Classic	59913075
04	Aérateur, M24x1, 6 l/min	59913727
05	Ensemble de fixation	1017128V

© 2024 Hansa Armaturen GmbH - www.hansa.com - 01.05.2024