55472203 HANSABASIC - Waschtischarmaturen hoch

EAN: 4057304019043
static.hansa.com/55472203

- Waschtisch
- Einhebelmischer
- Standmontage
- Chrom
- Feststehender Auslauf

- PCA® konstante Durchflussleistung unabhängig vom Fließdruck
- Hebel mit W+K-Kennzeichnung, Einhandbedienhebel/Griff
- ø 3.5 classic Steuerpatrone mit keramischen Dichtscheiben zur Wassermengen- und Temperatureinstellung
- Anschluss über flexible Druckschläuche
- Ohne Ablaufgarnitur, Ohne Zugstangenbohrung

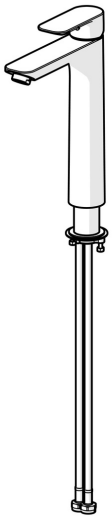

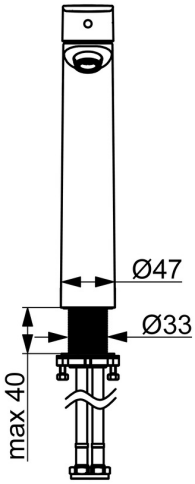

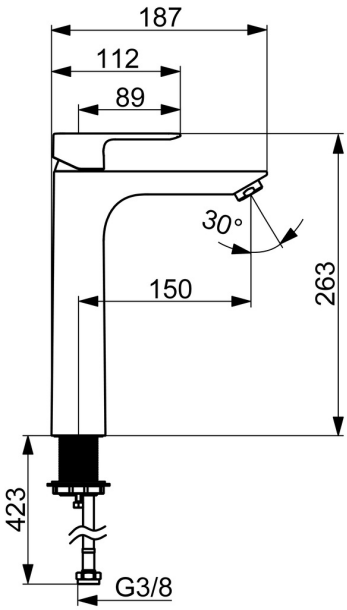

© 2024 Hansa Armaturen GmbH - www.hansa.com - 16.04.2024

Technische Daten

Durchflusseigenschaften

Durchfluss bei 3 bar (mit Durchflussregler)	**4.8 l/min**

Technische Eigenschaften

DN-Größe (Nennmaß)	**DN15**
Warmwasserversorgung	**max. +70°C**
Arbeitsdruck	**0.5-10 bar**
Anschlussgröße	**G3/8**
Ausladung	**150 mm**
Sicherungseinrichtung (EN1717)	**AA**
Werkstoff	**Messing**

Vorschriften

EN Standard	**EN 817**
Geräuschklasse	**I (ISO 3822)**

Zulassungen und Deklarationen

DVGW	**DW-6506DO0165**
ABP	**PA-IX 10072/IO**

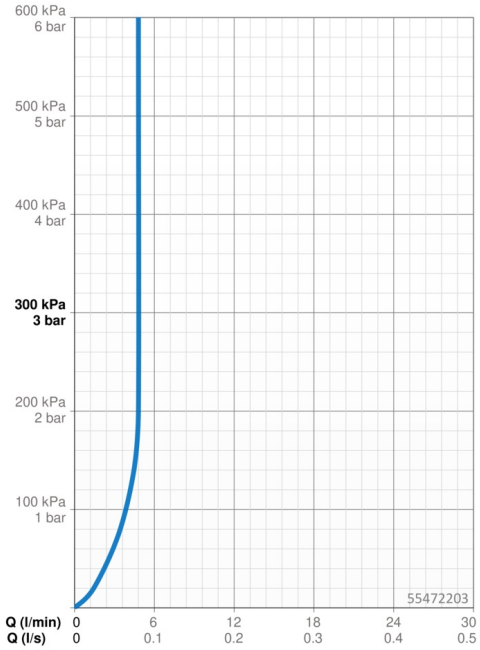

Ersatzteile

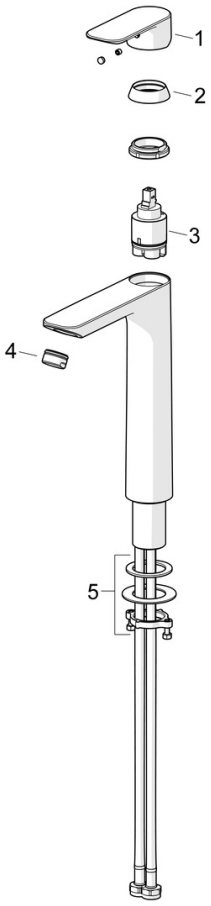

SP55472203

	Name	Art.-Nr.
01	Hebel	1017126V
02	Abdeckkappe	1017127V
03	Kartusche, 3.5 Classic	59913075
04	Luftsprudler, M24x1, 6 l/min	59913727
05	Befestigungssatz	59913371