55392273 HANSARONDA - Dřezová baterie

Ukončeno

EAN: 4015474264342
static.hansa.com/55392273

- Kuchyně
- Jednopáková
- Stojánková
- Chrom
- Otočné výtokové rameno
- CASCADE® aerátor

- Páka se symboly teplé a studené vody, Jedna ovládací páka / rukojeť
- Funkce pro nastavení maximální teploty a průtoku vody, Nastavitelný omezovač teploty vody (součástí dodávky, možnost dodatečné instalace)
- Zpětný ventil (-y), ø 35 mm keramická kartuše pro ovládání teploty a průtoku vody
- Flexibilní připojovací hadice
- Povrchy přicházející do styku s pitnou vodou obsahují méně než 0,3 % olova, Tělo baterie z mosazi DZR, Vodní cesty bez poniklování

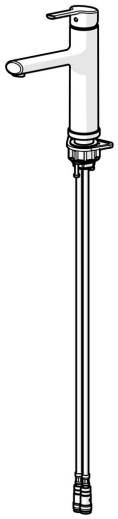

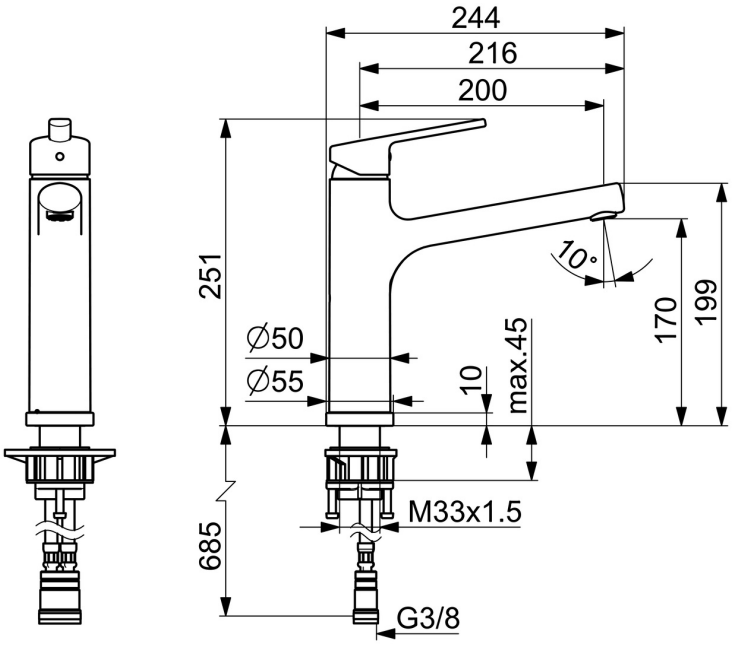

Technické údaje

Vlastnosti průtoku

Průtokové množství při 3 bar	**12.0 l/min**

Technické vlastnosti

Velikost DN (jmenovitý rozměr)	**DN15**
Zdroj teplé vody	**max. +70°C**
Pracovní tlak	**0.5-10 bar**
Velikost přípojky	**G3/8**
Projection	**200 mm**
Zabezpečení proti zpětnému toku (ČSN EN 1717)	**EB**
Materiál	**Mosaz**

Předpisy

Norma EN	**EN 817**
Třída hlučnosti	**I (ISO 3822)**

Schválení a Prohlášení

DVGW	**NW-6506CN0310**

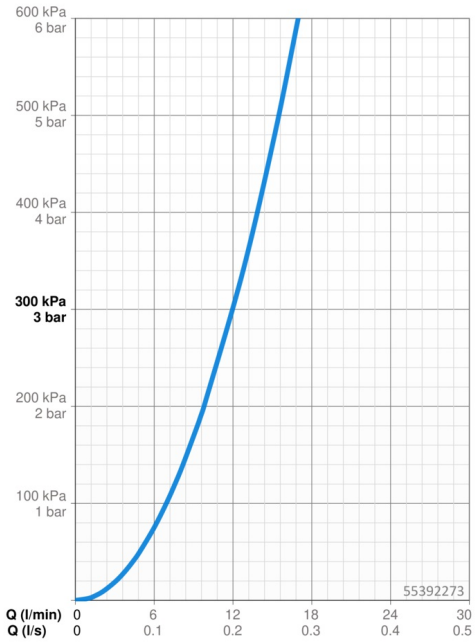

Náhradní díly

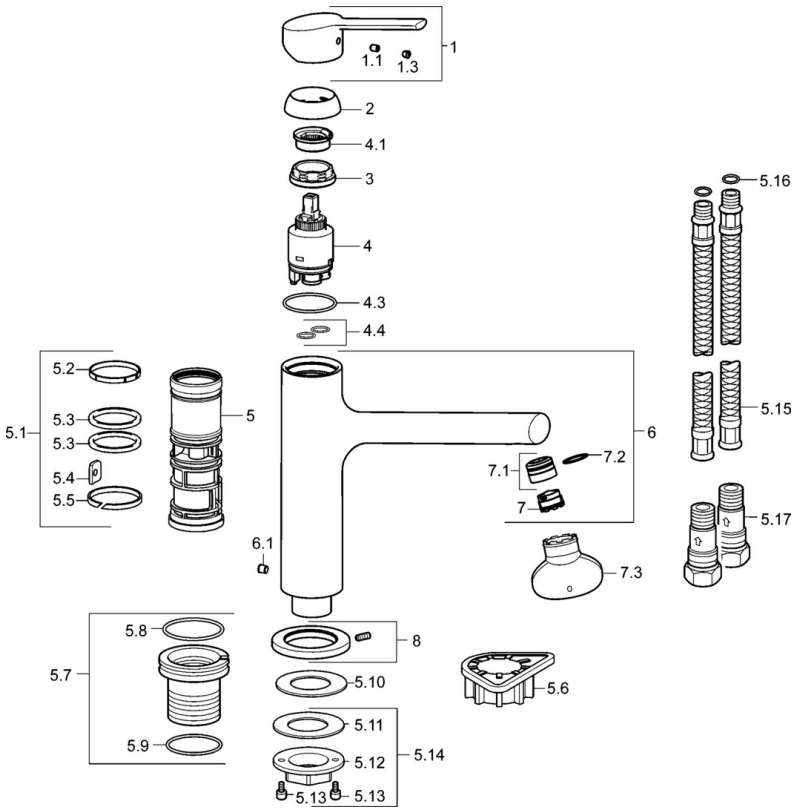

SP55392273

	Název	Kód
1	Páka, (2013-)	59913991
1.1	Šroub, M5x8, SW2.5	59904755
1.3	Vymezovací vložka	59913762
2	Krytka, 33x3 mm	59912504
3	Upevňovací matice, M37x1, AF30 Ukončeno	59912111
4	Kartuše, 3.5 Classic	59913075
4	Kartuše, 3.5 Eco	59912324
4.1	Temperature adjustment limiter	59912325
4.3	O-kroužek, d 28.24x2.62 Ukončeno	59912590
4.4	O-kroužek, d 10.10x1.60 Ukončeno	59905072
5.1	Těsnící sada	59913313
5.6	Upevňovací destička	59910008
5.7	Outer spindle, M33x1.5	59913994
5.8	O-kroužek, d 43x2.5	59911166
5.9	O-kroužek, d 37.77x2.62	59913995
5.10	Těsnění, 48x33.5x2	59902283
5.14	Upevňovací set	59913479
5.15	Hadice, M10x1M14x1, L=800	59913252
5.16	O-kroužek, d 7.65x1.78	59902337
5.17	Zpětný ventil, G3/8	59913254
6	Výtokové rameno Ukončeno	59913993
6.1	Šroub, M6x0.75 Ukončeno	59913314
7	Aerator, M18.5x1, TJ	59913366
7.1	Fitting ring for aerator	59913654
7.3	Klíč k aerátoru, M18.5	59913367
8	Kryt přiruby, d 55 mm	59914025
N.I.	Klíč , SW30/34	59912108

© 2024 Hansa Armaturen GmbH - www.hansa.com - 03.04.2024