55302203 HANSALIGNA - Grifería de lavabo

EAN: 4015474261730
static.hansa.com/55302203

- Lavabo
- Apertura lateral
- Montaje a repisa
- Cromado
- Caño giratorio
- Aireador PCA® para mantener el caudal constante a pesar de las fluctuaciones de presión, Aireador integrado CACHÉ® roscado directamente al caño de la grifería
- Mando con símbolo C+F, Monomando
- Vaciador automático con varilla
- Cartucho cerámico de ø 25 mm para control de caudal y temperatura
- Latiguillos de conexión flexibles
- Cuerpo fabricado con latón DZR descincado

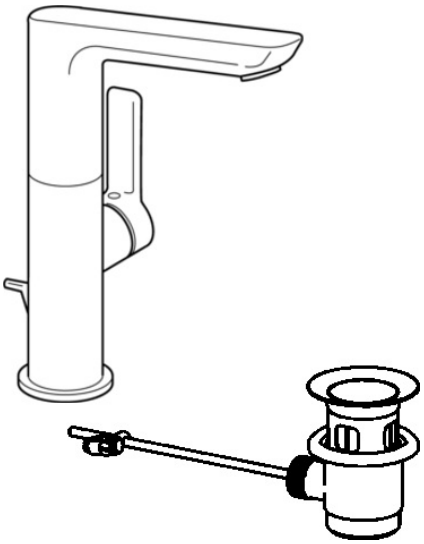

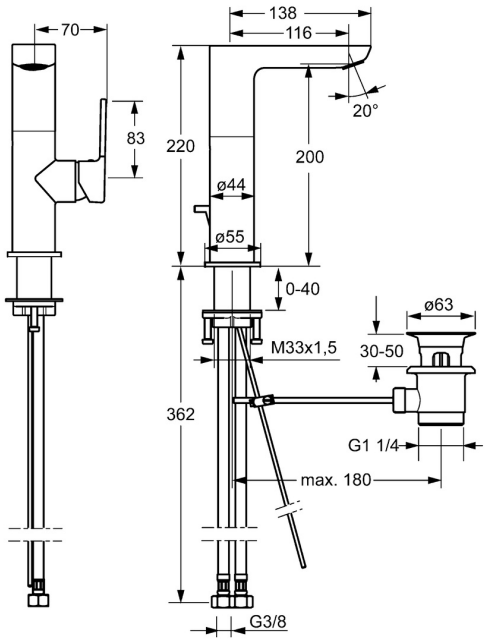

Datos técnicos

Propiedades de caudal

Caudal volumétrico a 3 bar (con control del caudal)	**6.0 l/min**

Características técnicas

Tamaño DN (dimensión nominal)	**DN15**
Suministro de agua caliente	**max. +70°C**
Presión de servicio	**0.5-10 bar**
Tamaño conexión	**G3/8**
Projection	**116 mm**
Válvula antirretorno (EN1717)	**AA**
Material	**Latón**

Normativas

Norma EN	**EN 817**
Nivel de ruido	**I (ISO 3822)**

Certificados y declaraciones

ABP	**P-IX 29922/IO**
EPD	**S-P-06391**

Sustainability

EPD module A1 (kg CO2 eq.)	**15,67**
EPD module A2 (kg CO2 eq.)	**0,75**
EPD module A3 (kg CO2 eq.)	**1,48**
EPD module A1-A3 (kg CO2 eq.)	**17,90**
EPD module A4 (kg CO2 eq.)	**0,50**
EPD module B7 (kg CO2 eq.)	**1854,00**
EPD module C2 (kg CO2 eq.)	**0,03**
EPD module C3 (kg CO2 eq.)	**0,04**
EPD module C4 (kg CO2 eq.)	**0,13**
EPD module D (kg CO2 eq.)	**-12,73**

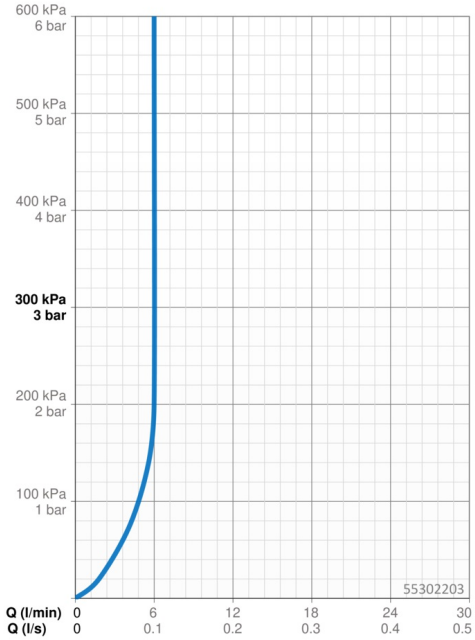

Piezas de repuesto

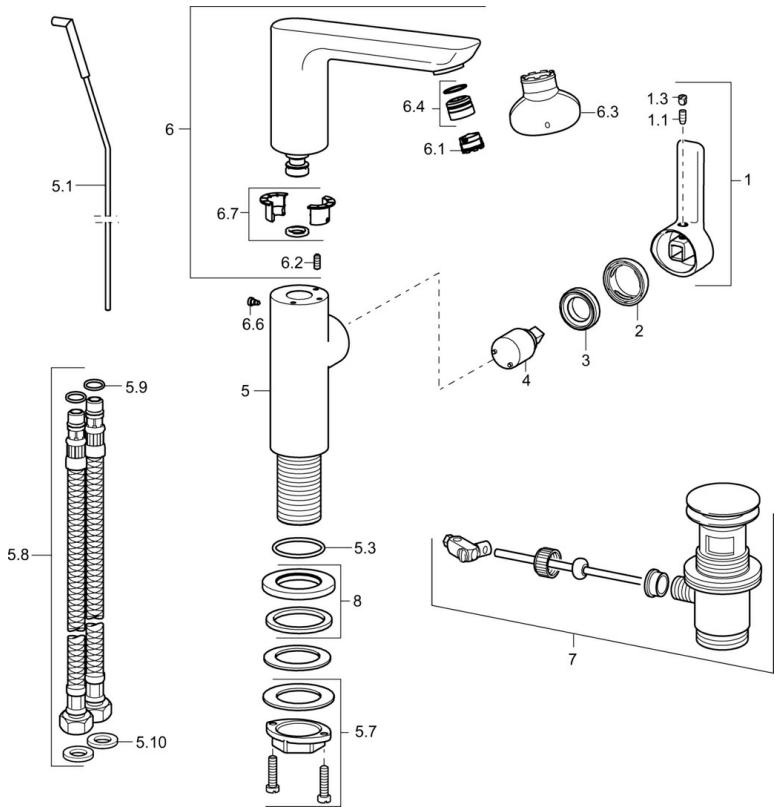

SP55302203

	Nombre	Código
1	Maneta, 2.5	59914001
1.1	Screw, M5x8, SW2.5	59904755
1.3	Husillo limitador	59913762
2	Capuchón	59913957
3	Tuerca sujección, M32x1, SW24	59913958
4	Cartucho, 2.5	59913914
5.1	Varilla vaciador	59913959
5.3	Junta, 35x2.5	59905020
5.7	Conjunto de fijación	59913371
5.8	Tubo flexible, L=430, G3/8-M8x1	59913964
5.9	Junta, 6x1.4	59913266
5.10	Junta, 9.5x14.4x2	59912551
6	Caño	59914023
6.1	Aireador, M18.5x1, TJ	59913366
6.2	Tornillos sujección, M4x8	59913989
6.3	Llave para aireador, M18.5	59913367
6.4	Anillo montaje para aireador	59913654
6.6	Screw, M4x7	59902075
6.7	Juntas caño	59911884
7	Vaciador automático	59911441
8	Brida de la tapa, d 55 mm	59913963

© 2024 Hansa Armaturen GmbH - www.hansa.com - 24.04.2024