55052281 HANSASIGNATUR - Robinetterie de lavabo Arrêté

EAN: 4015474278028
static.hansa.com/55052281

- Lavabo
- Monocommande
- Montage sur plage
- Chrome
- Bec pivotant, Modèle avec bec extractible
- Levier avec symbole C+F, Levier monocommande
- Vidage Push
- Limiteur de température et de débit, Limiteur de température ajustable
- Filtre(s) à impuretés, Cartouche céramique de ø 40 mm pour contrôle de température et de débit
- Raccordement par flexibles
- Voies d'eau sans revêtement de nickel

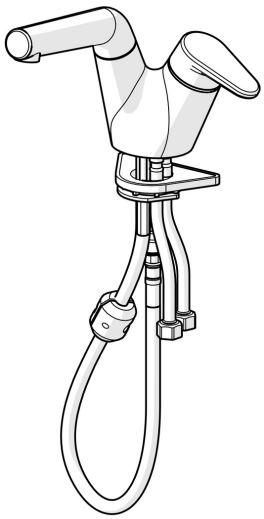

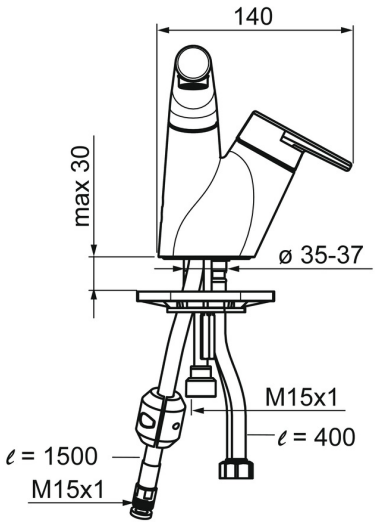

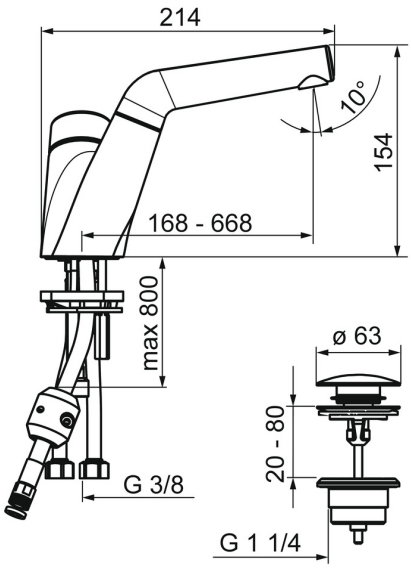

Caractéristiques techniques

Caractéristiques de débit

Débit à 3 bar	**6.0 l/min**

Caractéristiques techniques

Taille DN (diamètre nominal)	**DN15**
Alimentation en eau chaude	**max. +70°C**
Pression de service	**0.5-10 bar**
Taille de raccord	**G3/8**
Saillie	**168 mm**
Matériau	**brass**

Règlementations

Norme EN	**EN 817**

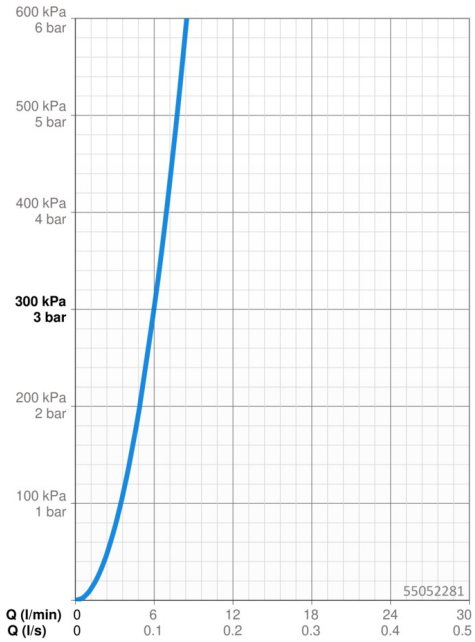

Pièces de rechange

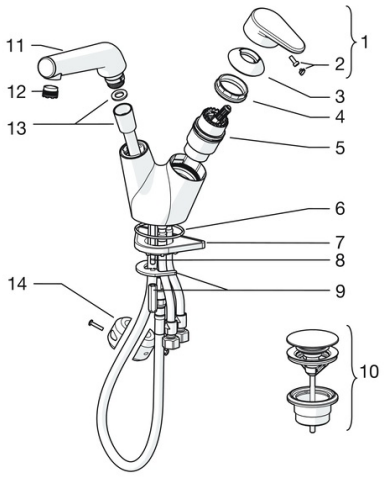

SP55052281

	Nom	Code
1	Levier	59914340
2	Capuchon	59914341
3	Chape Arrêté	59914342
4	Écrou de maintien, M42x1.5, SW 38	59914128
5	Cartouche, 4.0 Classic	59914129
6	Joint, 53.64x2.62 Arrêté	59914369
7	Plaque de fixation	59910008
8	Vis, M6x65 Arrêté	59914259
9	Set de fixation	59914344
10	Push up vidage	59913988
11	Bec extractible, (-2018)	59914346
11	Bec extractible, (2018-)	59914711
12	Aérateur et clé, M18.5x1	59914350
13	Tuyau, L=1500, G1/2-M15x1	59914345
14	Counterbalance	59914039
N.I.	Flexible d'alimentation, L=430, G3/8-M8x1	59913964
N.I.	Clef, 38 mm	59914176
N.I.	Socket wrench, 9 mm	59914181

© 2024 Hansa Armaturen GmbH - www.hansa.com - 03.04.2024