54902203 HANSACUISINE - Küchenarmatur Ausgelaufen

EAN: 4015474090613
static.hansa.com/54902203

- Küche
- Einhebelmischer, Seitenbedient
- Standmontage
- Chrom
- Einhandbedienhebel/Griff, Hebel mit W+K-Kennzeichnung

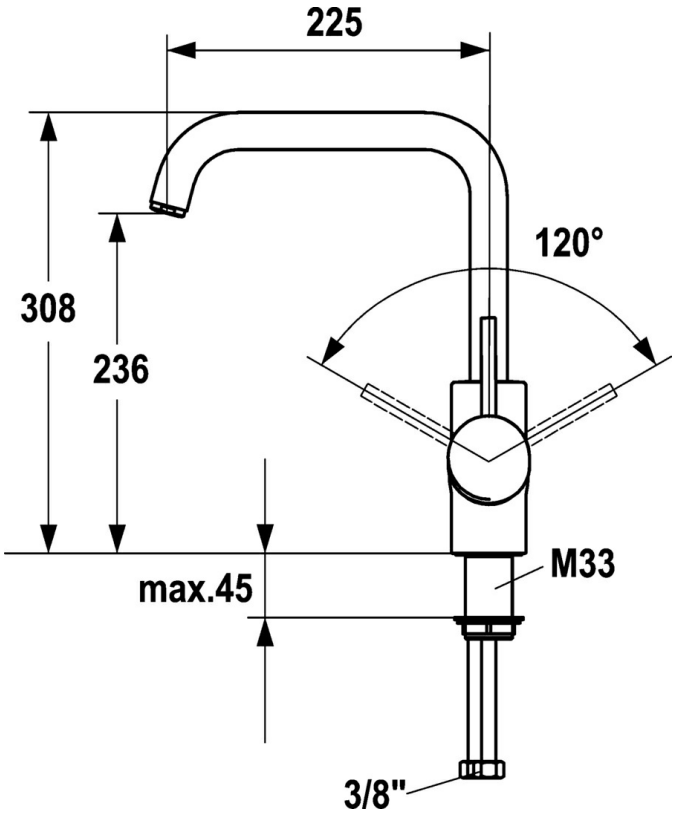

Technische Daten

Technische Eigenschaften

Warmwasserversorgung	**max. +80°C**
Arbeitsdruck	**0.5-10 bar**
Werkstoff	**Messing**

Vorschriften

EN Standard	**EN 817**

Ersatzteile

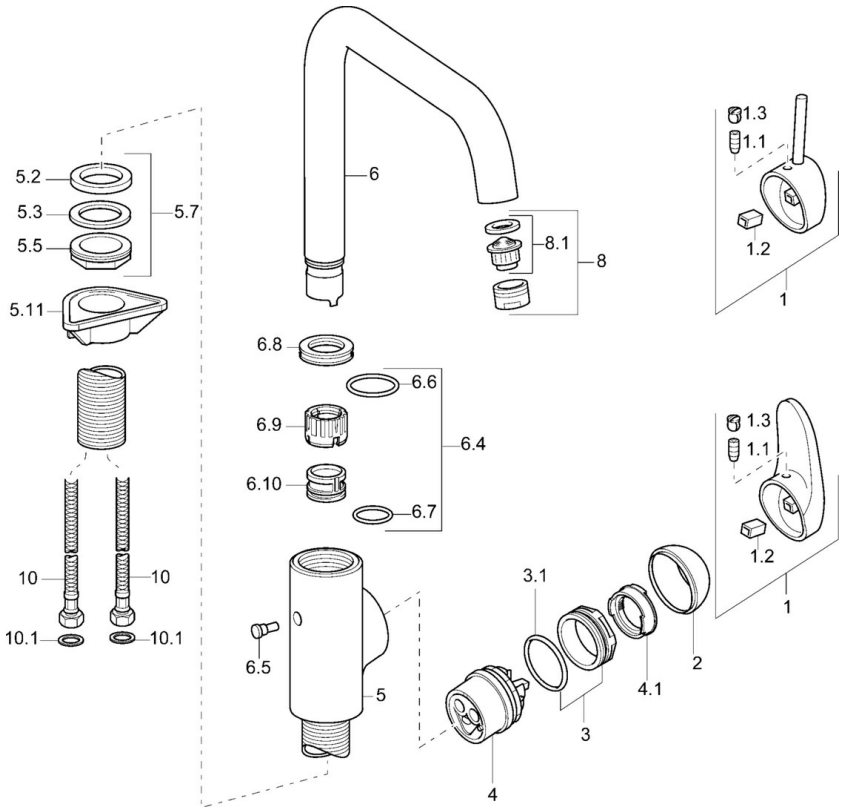

SP54902203

	Name	Art.-Nr.
1	Hebel Ausgelaufen	59913135
1	Hebel, L=87 mm	59914195
1.1	Schraube, M5x8, SW2.5	59904755
1.2	Kunststoffadapter	59904778
1.3	Dekorkappe Grau	59912112
2	Abdeckkappe	59912638
3	Ringschraube, M50x1, SW45	59904775
3.1	O-Ring, d 43x2.5	59911166
4	Kartusche, 4.8 eco	59904601
4.1	Warmwasser Begrenzer	59904759
5.7	Befestigungssatz, M33x1.5	59912717
5.11	PVC-Befestigungsplatte	59910008
6	Auslauf Ausgelaufen	59912761
6.4	Dichtungskit	59912760
8	Luftsprudler, M24x1 STD HC A	59902366
8.1	Luftsprudler, M22/24 A	59902081
10	Anschlußschlauch, L=600, G3/8-M10x1	59912719
10.1	Dichtung, 9.5x14.4x2	59912551

© 2024 Hansa Armaturen GmbH - www.hansa.com - 03.04.2024