54849103 HANSAMIX - Fertigmontageset für Wanne/Brause

Ausgelaufen

EAN: 4015474078345
static.hansa.com/54849103

- Wanne & Dusche
- Einhebelmischer, Fertigmontageset
- Wandmontage für Unterputz-Einbaukörper
- Chrom
- Einhandbedienhebel/Griff, Hebel mit W+K-Kennzeichnung
- Rosette rund

Technische Daten

Technische Eigenschaften

Warmwasserversorgung	**max. +80°C**
Arbeitsdruck	**0.5-10 bar**

Vorschriften

EN Standard	**EN 817**

Ersatzteile

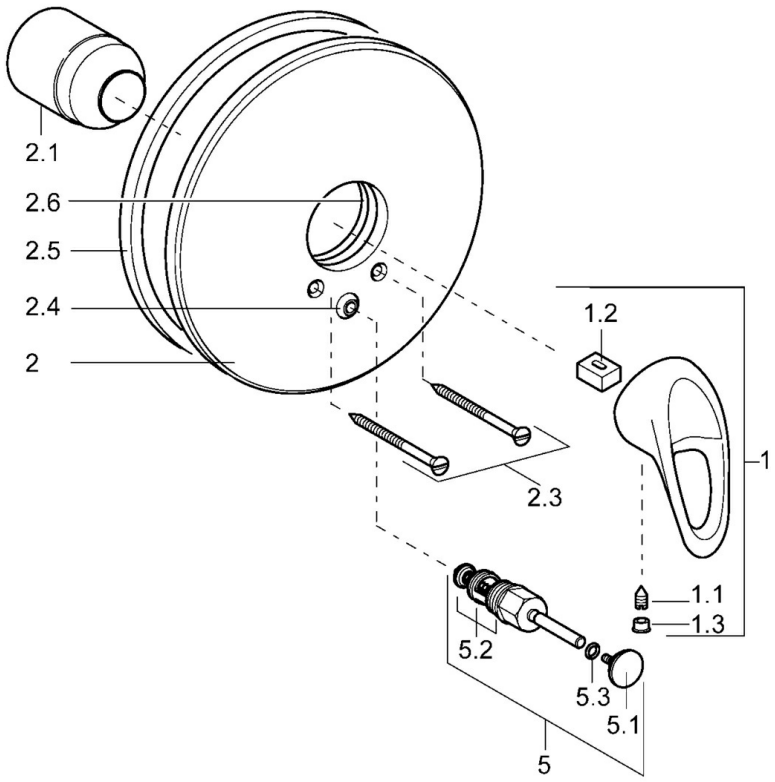

SP54849105

	Name	Art.-Nr.
1	Hebel Ausgelaufen	5990548875
1.1	Schraube, M5x8, SW2.5	59904755
1.2	Kunststoffadapter	59904778
1.3	Dekorkappe Grau	59912112
2	Abdeckplatte, d 205 mm	59911967
2.1	Abdeckkappe	59904820
2.3	Schraube, M5x65	59904847
2.4	Führungsstück	59904846
2.5	Gummidichtung	59912232
2.6	O-Ring, 55x2	59912543
5	Umsteller, automatisch	59910900
5.2	Dichtungskit	59904791
5.3	O-Ring, d 4x1	59902331
N.I.	Verlängerungssatz, 20 mm	59904983

© 2024 Hansa Armaturen GmbH - www.hansa.com - 03.04.2024