54780130 HANSAJET - Wandstangengarnitur Ausgelaufen

EAN: 4015474081482
static.hansa.com/54780130

- Dusche
- Wandmontage
- Chrom

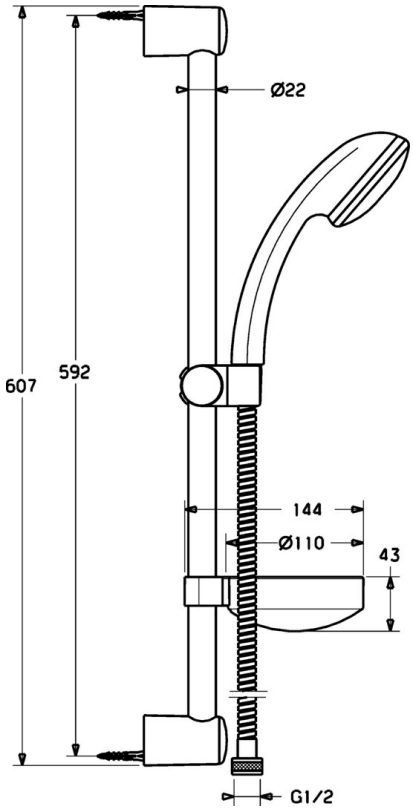

Technische Daten

Technische Eigenschaften

Warmwasserversorgung	**max. +65°C**
Arbeitsdruck	**0.5-10 bar**

Ersatzteile

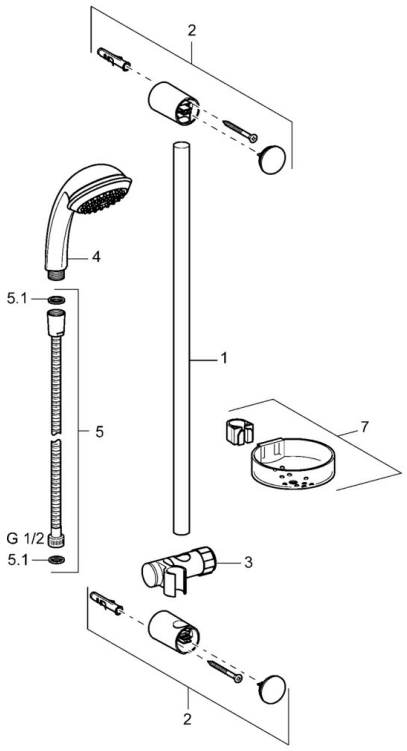

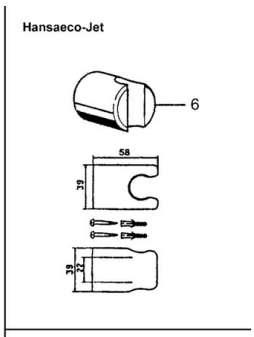

SP54780110

	Name	Art.-Nr.
2	Wandbefestigung Ausgelaufen	59912599
3	Schieber, d 22 mm	59912595
5	Schlauch, L=1750	59912596
5.1	Dichtungsring, d 21x12x2	59912304
6	Wandhalter Ausgelaufen	59912597
7	Seifenschale	59912598