5447220780 HANSAVANTIS Style - Robinetterie de lavabo sur table

EAN: 6414150103650
static.hansa.com/5447220780

- Lavabo
- Monocommande
- Montage sur plage
- Acier brossé
- Bec fixe
- CASCADE®, PCA - Mousseur à débit constant indépendamment de la pression
- Levier monocommande, Levier tige, Levier avec symbole C+F
- Limiteur de température et de débit, Limiteur de température ajustable
- Cartouche céramique de ø 30 mm pour contrôle de température et de débit
- Raccordement par flexibles
- Corps en laiton DZR
- Sans bonde de vidage push

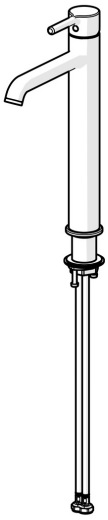

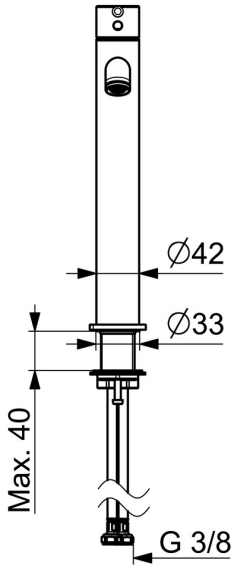

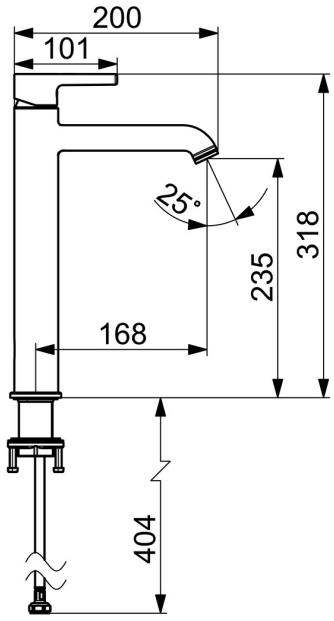

Caractéristiques techniques

Caractéristiques de débit

Débit à 3 bar (avec limiteur de débit)	**6.0 l/min**

Caractéristiques techniques

Alimentation en eau chaude	**max. +70°C**
Pression de service	**0.5-10 bar**
Taille de raccord	**G3/8**
Saillie	**168 mm**
Dispositif de protection (EN1717)	**AA**
Matériau	**brass**

Règlementations

Norme EN	**EN 817**
Classe acoustique	**I (ISO 3822)**

Certificats et normes

Déclaration de conformité	**DoC**

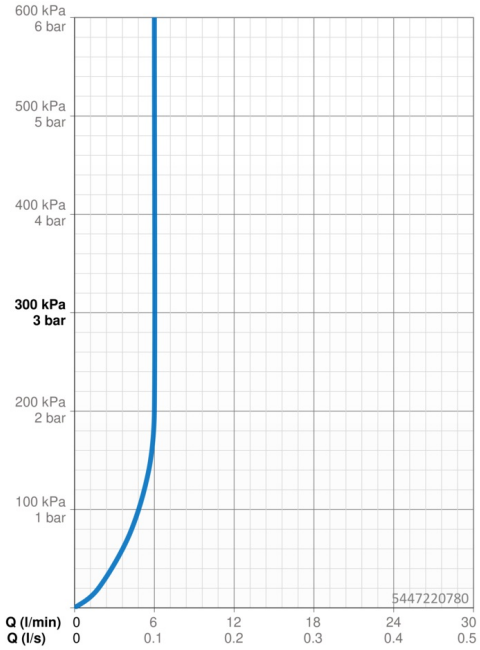

Pièces de rechange

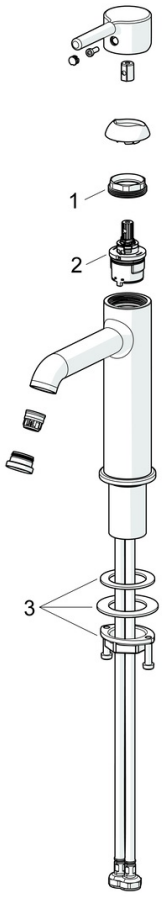

SP54372207CLR

	Nom	Code
01	Écrou de maintien, M34x1.5	1012133V
02	Cartouche, 3.0	1014428V
03	Ensemble de fixation	59913479