# 5447220733 HANSAVANTIS Style - Waschtischarmaturen hoch

EAN: 4057304020049
static.hansa.com/5447220733

- Waschtisch
- Einhebelmischer
- Standmontage
- Matt-Schwarz
- Feststehender Auslauf
- CASCADE® Strahlregler, PCA® konstante Durchflussleistung unabhängig vom Fließdruck
- Einhandbedienhebel/Griff, Pinhebel, Hebel mit W+K-Kennzeichnung
- Temperaturbegrenzer, Heißwassersperre einstellbar (im Lieferumfang enthalten)
- ø 3.0 Steuerpatrone mit keramischen Dichtscheiben zur Wassermengen- und Temperatureinstellung
- Anschluss über flexible Druckschläuche
- Armaturenkörper aus entzinkungsbeständigem Messing (DZR)
- Ohne Ablaufgarnitur

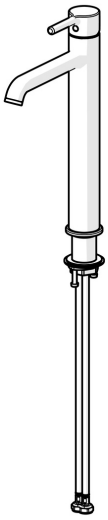

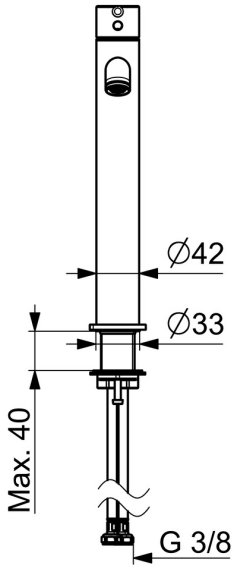


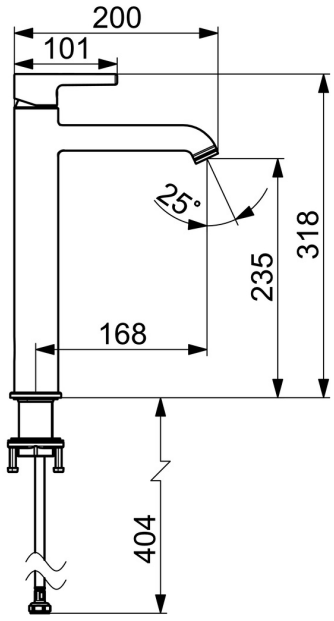

## Technische Daten

### Durchflusseigenschaften

| | |
|---|---|
| Durchfluss bei 3 bar (mit Durchflussregler) | **6.0 l/min** |

### Technische Eigenschaften

| | |
|---|---|
| Warmwasserversorgung | **max. +70°C** |
| Arbeitsdruck | **0.5-10 bar** |
| Anschlussgröße | **G3/8** |
| Ausladung | **168 mm** |
| Sicherungseinrichtung (EN1717) | **AA** |
| Werkstoff | **Messing** |

### Vorschriften

| | |
|---|---|
| EN Standard | **EN 817** |
| Geräuschklasse | **I (ISO 3822)** |

### Zulassungen und Deklarationen

| | |
|---|---|
| Konformitätserklärung | **DoC** |

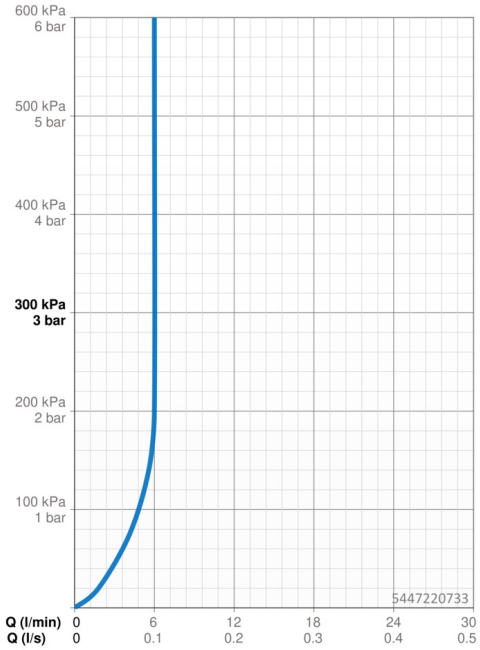


## Ersatzteile

### SP5437220733

| Name | Art.-Nr. |
|---|---|