54472207 HANSAVANTIS Style - Waschtischarmaturen hoch

EAN: 4057304017483
static.hansa.com/54472207

Wenn großartiges Design zu einer eigenen Attraktion wird, wissen Sie, dass es Ihr Leben verändern wird. Dieser neue Klassiker erweckt nicht nur die Schönheit zum Leben, sondern bringt auch jedes moderne Bad auf ein neues Niveau.
Schlankes Design und anmutige Formen machen diese Armatur zum Highlight in jedem Raum.

Hochwertige Qualität
Schlankes Design
Anti-Kalk-Luftsprulder für einfache Reinigung
Passend zu jedem Waschbecken
Hergestellt in Europa

Passt perfekt in jedes Badezimmer

- Waschtisch
- Einhebelmischer
- Standmontage
- Chrom
- Feststehender Auslauf
- CASCADE® Strahlregler, PCA® konstante Durchflussleistung unabhängig vom Fließdruck
- Einhandbedienhebel/Griff, Pinhebel, Hebel mit W+K-Kennzeichnung
- Temperaturbegrenzer, Heißwassersperre einstellbar (im Lieferumfang enthalten)
- ø 3.0 Steuerpatrone mit keramischen Dichtscheiben zur Wassermengen- und Temperatureinstellung
- Anschluss über flexible Druckschläuche
- Armaturenkörper aus entzinkungsbeständigem Messing (DZR)
- Ohne Ablaufgarnitur

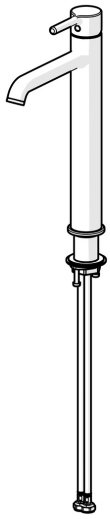

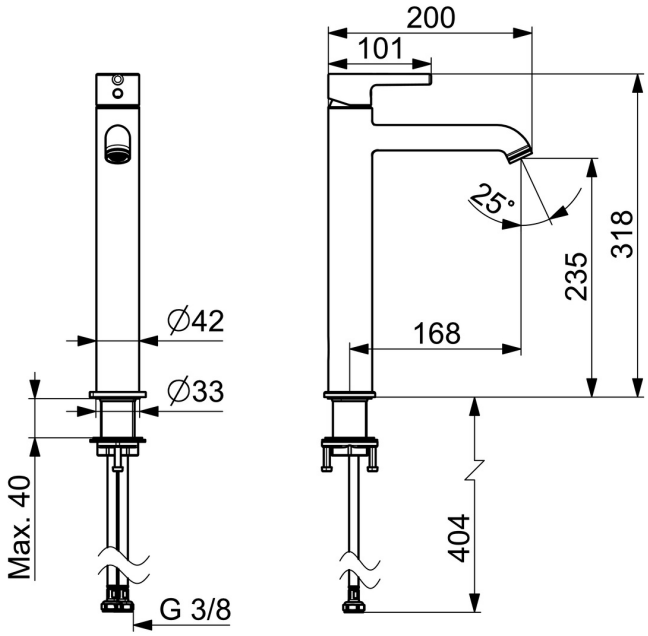

Technische Daten

Durchflusseigenschaften

Durchfluss bei 3 bar (mit Durchflussregler)	**6.0 l/min**

Technische Eigenschaften

Warmwasserversorgung	**max. +70°C**
Arbeitsdruck	**0.5-10 bar**
Anschlussgröße	**G3/8**
Ausladung	**168 mm**
Sicherungseinrichtung (EN1717)	**AA**
Werkstoff	**Messing**

Vorschriften

EN Standard	**EN 817**
Geräuschklasse	**I (ISO 3822)**

Zulassungen und Deklarationen

EPD	**S-P-06391**

Nachhaltigkeit

EPD module A1 (kg CO2 eq.)	**9,86**
EPD module A2 (kg CO2 eq.)	**0,47**
EPD module A3 (kg CO2 eq.)	**0,93**
EPD module A1-A3 (kg CO2 eq.)	**11,27**
EPD module A4 (kg CO2 eq.)	**0,31**
EPD module B7 (kg CO2 eq.)	**1854,00**
EPD module C2 (kg CO2 eq.)	**0,02**
EPD module C3 (kg CO2 eq.)	**0,02**
EPD module C4 (kg CO2 eq.)	**0,08**
EPD module D (kg CO2 eq.)	**-8,01**

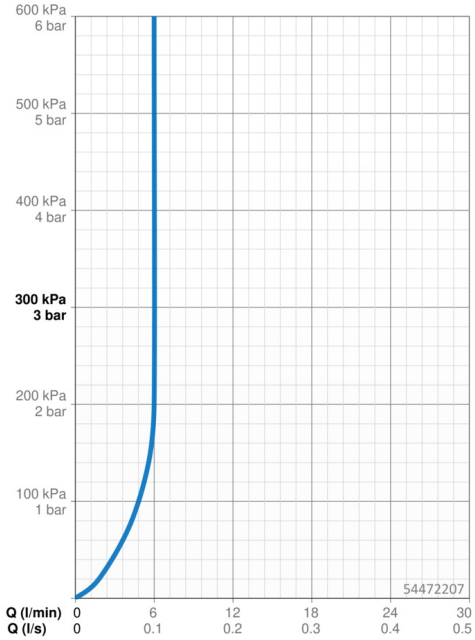

Ersatzteile

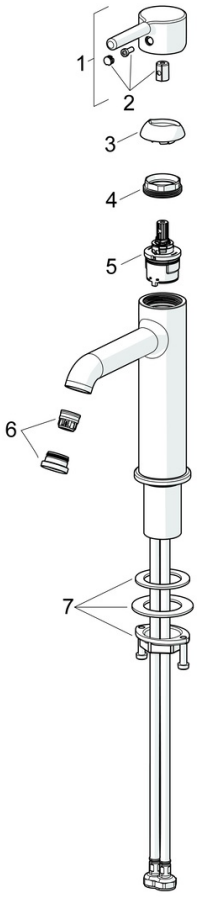

SP54372207

	Name	Art.-Nr.
01	Hebel	1014999V
02	Dekorkappe	1012105V
03	Abdeckkappe	1012132V
04	Spann-Mutter, M34x1.5	1012133V
05	Kartusche, 3.0	1014428V
06	Luftsprudler und Schlüssel, PCA 5.7 l/min	1012273V
07	Befestigungssatz	59913479