5437220733006 HANSAVANTIS Style - Robinetterie de lavabo

EAN: 4057304020414
static.hansa.com/5437220733006

- Lavabo
- Monocommande, Cold Start
- Montage sur plage
- Mat noir
- Bec fixe
- CASCADE®, PCA - Mousseur à débit constant indépendamment de la pression
- Levier monocommande, Levier tige, Levier avec symbole C+F
- Limiteur de température et de débit, Limiteur de température ajustable, Variante pour réaliser des économies d'eau (Cold Start) - ouverture eau froide en position médiane
- Cartouche céramique de ø 30 mm pour contrôle de température et de débit
- Raccordement par flexibles
- Corps en laiton DZR
- Sans bonde de vidage push

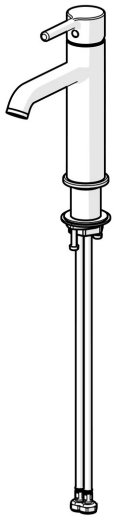

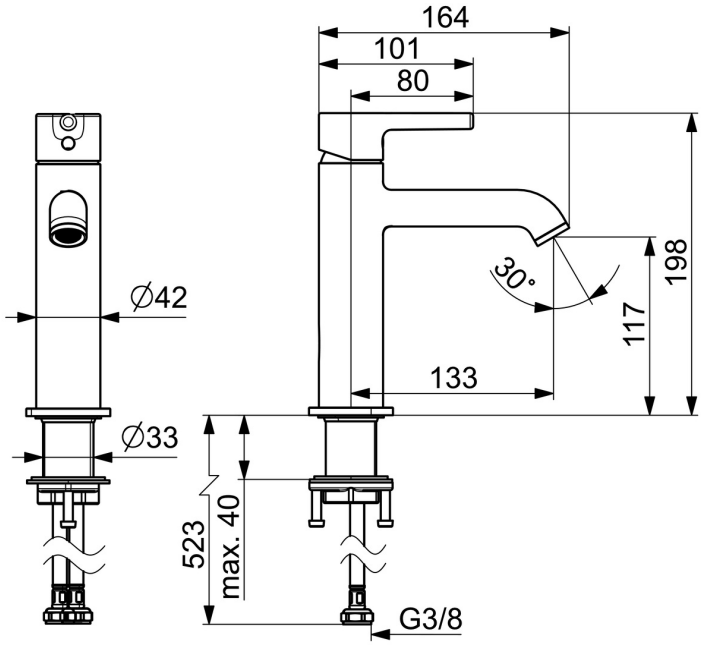

Caractéristiques techniques

Caractéristiques de débit

Eco-débit à 3 bar	**4.5 l/min**
Débit à 3 bar (avec limiteur de débit)	**6.0 l/min**
Perte de charge avec débit (0,1 l/s)	**1.55 bar**

Caractéristiques techniques

Alimentation en eau chaude	**max. +90°C**
Pression de service	**0.5-10 bar**
Taille de raccord	**G3/8**
Saillie	**133 mm**
Dispositif de protection (EN1717)	**AA**
Matériau	**brass**

Règlementations

Norme EN	**EN 817**
Classe acoustique	**I (ISO 3822)**

Certificats et normes

Déclaration de conformité	**DoC**

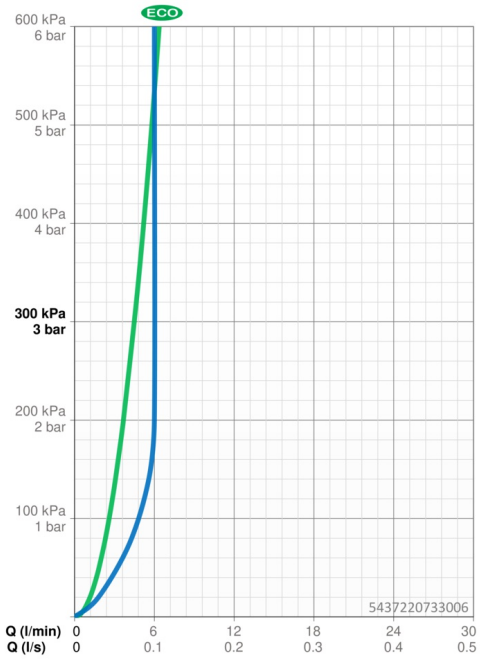

Pièces de rechange

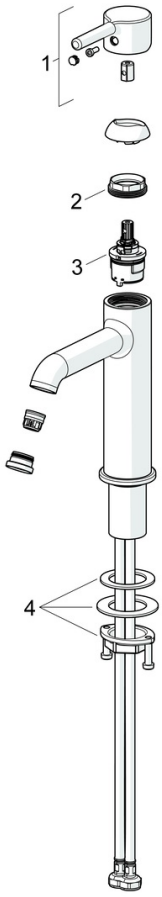

SP5437220733006

	Nom	Code
01	Levier Mat noir	1017996V-33
02	Écrou de maintien, M34x1.5	1012133V
03	Cartouche, 3.0 cold start	1014430V
04	Ensemble de fixation	59913479